Europrofil

Katalog produktów wentylacyjnych

Ventilation products catalogue

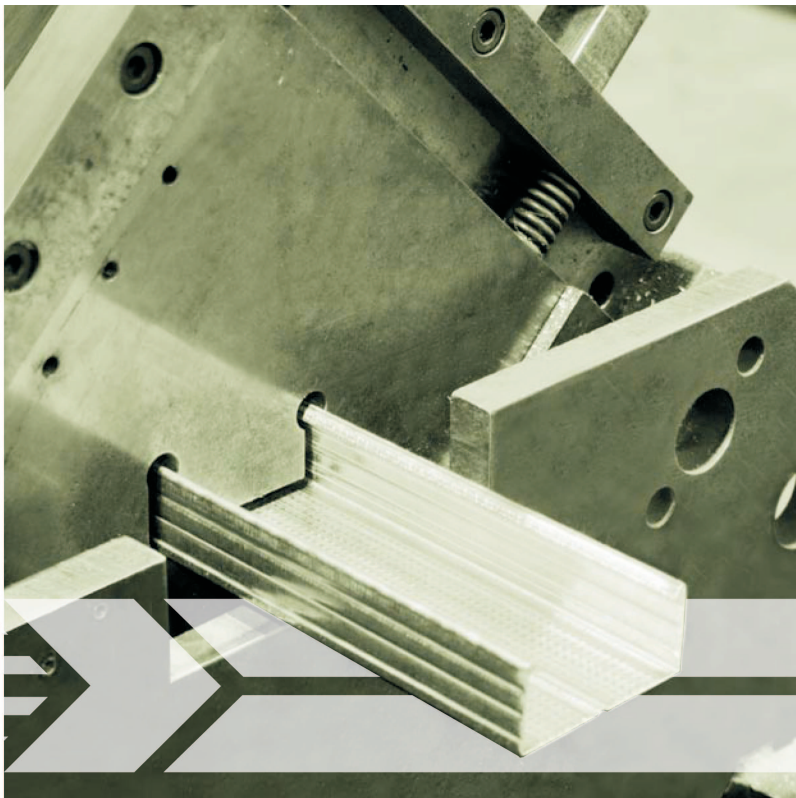

Europrofil

ROK ZAŁOŻENIA 1993

ZATRUDNIENIE 100 OSÓB

KOMPETENCJE PRODUKCYJNE

własny rozkrój kręgów stalowych do szerokości 1500 mm i wadze do 15 ton
profilowanie blach grubości 0,2 - 3 mm
profilowanie z pasów szer. do 450 mm
obróbka stali na prasach o nacisku 6 - 100 ton
możliwość realizacji niestandardowych, indywidualnych zamówień

SPRZEDAŻ NA RYNKI PL, D, A, CZ, SK, H, RO, BG, LT, LV, UA, RUS

ILOŚĆ PRZEROBIONEGO SUROWCA W 2007 ROKU

stal	18 000 ton
aluminium	500 ton

OBIEKTY WŁASNE

hale produkcyjne	9 300 m^2
magazyny	4 000 m^2
całość terenów	43 000 m^2

Profilujemy ofertę zgodnie z oczekiwaniami rynku

Jeżeli zachodzi taka potrzeba modyfikujemy produkty zgodnie z oczekiwaniami klienta.

W zależności od potrzeb klientów projektujemy i wykonujemy maszyny do produkcji specjalnie zleconych profili zimnogiętych.

Oferujemy również projektowanie i wykonawstwo maszyn do produkcji profili.

Jesteśmy tam, gdzie zachodzi potrzeba indywidualnych rozwiązań. Działamy elastycznie.

Posiadamy własny rozkrój blach, dzięki czemu skutecznie kontrolujemy powtarzalną jakość i koszty produkcji. Nowoczesne, w pełni zautomatyzowane linie technologiczne pozwalają nam na efektywną produkcję z materiałów w zakresie grubości od 0,2 do 3 mm i szerokości od 20 do 450 mm.

Profilujemy blachy aluminiowe, czarne, ocynkowane lub lakierowane.

We profile the offer follow the market expectations

We modify products according to the Customer's requirements, if necessary.

According the Customer's needs, we design and manufacture machines for production of specially ordered cold formed profiles.

We also offer the design and manufacturing of machines for the production of profiles.

We are there where a need for customised solutions arises. We act flexibly.

We have our own device for steel and aluminium coils cutting, thanks to which we can effectively control repeatable quality and production costs. Modern, fully automated process engeineering lines alow effective production using material within a thickness range from 0.2 to 3 mm and widths from 20 to 450 mm.

We profile aluminium, steel, zinc-coated lacquered plates.

SPIS TREŚCI / INDEX

1. KANAŁY I KSZTAŁTKI PROSTOKĄTNE
RECTANGULAR DUCTING AND PIPE 5

2. KANAŁY OKRĄGŁE / *ROUND DUCTING AND PIPE* 6

2.1 RURA ZWIJANA - SPIRO / *SPIRO COIL PIPE* 6
2.2 ELASTYCZNY PRZEWÓD ALUMINIOWY, NIEIZOLOWANY EP-N / *EP-N FLEXIBLE ALUMINIUM DUCT, NOT INSULATED* 7
2.3 ELASTYCZNY PRZEWÓD ALUMINIOWY, IZOLOWANY EP - I.140 / *EP - I.140 FLEXIBLE ALUMINIUM DUCT, INSULATED* 7
2.4 ELASTYCZNY PRZEWÓD ALUMINIOWY, IZOLOWANY EP - I.250 / *EP - I.250 FLEXIBLE ALUMINIUM DUCT, INSULATED* 8
2.5 PRZEWÓD ALUMINIOWY, NIEIZOLOWANY EP-F / *EP-F ALUMINIUM DUCT, NOT INSULATED* 8

3. KSZTAŁTKI OKRĄGŁE / *ROUND STEEL SECTIONS* 9

3.1 KOLANO SEGMENTOWE / *SECTIONAL BEND* 9
3.2 KOLANO TŁOCZONE / *PRESSED BEND* 10
3.3 REDUKCJA TŁOCZONA / *PRESSED REDUCER* 11
3.4 REDUKCJA SEGMENTOWA SYMETRYCZNA / *SYMMETRIC SEGMENTED REDUCER* 12
3.5 REDUKCJA SEGMENTOWA NIESYMETRYCZNA / *ASYMMETRICAL SEGMENTED REDUCER* 13
3.6 TRÓJNIKI REDUKCYJNE/ *REDUCING TEES* 14
3.7 TRÓJNIK ORŁOWY / *TWIN BEND* 15
3.8 NAKŁADKA TŁOCZONA / *COLLAR SADLE* 15
3.9 NYPEL / *COUPLING* 16
3.10 MUFA / *SLEEVE* 16
3.11 SZTUCER CYLINDRYCZNY PROSTY / *STRAIGHT BRANCHING* 17
3.12 ZAWÓR WENTYLACYJNY OKRĄGŁY / *ROUND VENTILATING VALVE* 17
3.13 ZAŚLEPKA PRZEWODU / *DUCT END CUP* 18
3.14 ZAŚLEPKA Z SIATKĄ / *NET STRAIGHT BRANCHING* 18

4. OSPRZĘT / *EQUIPMENT* 19

4.1 PRZEPUSTNICA JEDNOPŁASZCZYZNOWA OKRĄGŁA / *SINGLE BLADE ROUND DAMPER* 19
4.2 PRZEPUSTNICA ZWROTNA / *BLACK DRAFT DAMPER* 19
4.3 PRZEPUSTNICA KANAŁOWA TYPU IRIS / *DUCT DAMPER TYPE IRIS* 20
4.4 PRZEPUSTNICA WIELOPŁASZCZYZNOWA ALUMINIOWA / *MULTI BLADE ALUMINIUM DAMPER* 21
4.5 PRZEPUSTNICA JEDNOPŁASZCZYZNOWA PROSTOKĄTNA / *SINGLE BLADE RECTANGULAR DAMPER* 22
4.6 CZERPNIA / WYRZUTNIA OKRĄGŁA ŚCIENNA ALUMINIOWA / *ROUND INTAKE / EXHAUSTER* 22
4.7 CZERPNIA WENTYLACYJNA ŚCIENNA PROSTOKĄTNA / *RECTANGULAR AIR INTAKE* 23
4.8 WYWIETRZAK CYLINDRYCZNY / *ROUND GRAVITY VENTILATOR* 23
4.9 CZERPNIA DACHOWA OKRĄGŁA TYP C / *ROOF ROUND AIR INTAKE TYPE C* 24
4.10 WYRZUTNIA DACHOWA OKRĄGŁA TYP C / *ROOF ROUND AIR EXHAUSTER TYPE C* 24
4.11 WYRZUTNIA / CZERPNIA DACHOWA PROSTOKĄTNA TYP A / *ROOF RECTANGULAR AIR INTAKE / EXHAUSTER TYPE A* 25
4.12 WYRZUTNIA / CZERPNIA DACHOWA PROSTOKĄTNA TYP B *ROOF RECTANGULAR AIR INTAKE / EXHAUSTER TYPE B* 25
4.13 PODSTAWA DACHOWA, KOŁOWA, TYP: B-I, B-II, B-III / *ROOF BASE B-I, B-II, B-III* 26
4.14 PODSTAWA DACHOWA PROSTOKĄTNA TYP A / *RECTANGULAR ROOF BASE TYPE A* 27

4.15 TŁUMIK AKUSTYCZNY OKRĄGŁY / *ROUND ACOUSTIC SILENCER* 27
4.16 TŁUMIK AKUSTYCZNY PŁYTOWY / *RECTANGULAR ACOUSTIC SILENCER* 28
4.17 KRÓCIEC ELASTYCZNY OKRĄGY / *ROUND FLEXIBLE CONNECTOR PIPE* 29
4.18 KRÓCIEC ELASTYCZNY PROSTOKĄTNY / *RECTANGULAR FLEXIBLE DUCT CONNECTOR* 30
4.19 SKRZYNKA ROZPRĘŻNA I / *PLENUM BOX I* 31
4.20 SKRZYNKA ROZPRĘŻNA II / *PLENUM BOX II* 31
4.21 RAMKA Z SIATKĄ / *STEEL FRAME WITH MESH* 32

5. MATERIAŁY DO PRODUKCJI / *PRODUCTION MATERIALS* 33

5.1 PROFILE RAMKOWE / *FRAME PROFILES* 33
5.2 NAROŻNIKI RAMKOWE / *FRAME ANGLES* 33
5.3 AKCESORIA DO PRODUKCJI CZERPNI WENTYLACYJNYCH / *ACCESSORIES FOR ROOF AIR INTAKE UNITS* 34
5.4 PIÓRKO KIERUNKOWE / *GRATING SLAT* 35

6. MATERIAŁY MONTAŻOWE / *ASSEMBLY MATERIALS* 36

6.1 PROFILE MONTAŻOWE / *SUSPENSION PROFILES* 36
6.2 OBEJMY DO PRZEWODÓW OKRĄGŁYCH / *PIPE CLIPS FOR ROUND DUCTS* 37
6.3 ZACISK KANAŁU WENTYLACYJNEGO / *VENTILATION DUCT CLIP* 37
6.4 UCHWYT PRĘTA GWINTOWANEGO / *SCREWED BAR HANDLE* 37
6.5 ZAWIESIE TYPU L Z AMORTYZATOREM / *L SUSPENSION PROFILE WITH SHOCK ABSORBING RUBBER* 38
6.6 ZAWIESIE TYPU Z Z AMORTYZATOREM / *Z SUSPENSION PROFILE WITH SHOCK ABSORBING RUBBER* 38
6.7 ZAWIESIE TYPU R Z AMORTYZATOREM / *R SUSPENSION PROFILE WITH SHOCK ABSORBING RUBBER* 39
6.8 ZAWIESIE TYPU V Z AMORTYZATOREM / *V SUSPENSION PROFILE WITH SHOCK ABSORBING RUBBER* 39
6.9 TAŚMA METALOWA ZACISKOWA / *METAL BAND CLIP* 40
6.10 ZAMEK ZACISKOWY / *CLIP FASTENER* 40
6.11 TAŚMA PERFOROWANA / *PERFORATED TAPE* 41
6.12 GWOŹDZIE SAMOPRZYLEPNE / *SELF-ADHESIVE NAILS* 41
6.13 TAŚMA ALUMINIOWA IZOLACYJNA / *ALUMINIUM INSULATION TAPE* 41
6.14 TAŚMA ALUMINIOWA IZOLACYJNA ZBROJONA / *REINFORCED ALUMINIUM INSULATION TAPE* 42
6.15 USZCZELKA PES / *PES GASKET* 42
6.16 SILIKON MONTAŻOWY / *ASSEMBLY SILICONE* 42
6.17 CYNK W SPRAYU / *ZINC SPRAY* 42
6.18 PRĘT GWINTOWANY / *SCREWED BAR* 43
6.19 TULEJA KOTWIĄCA / *ANCHOR BUSH* 43
6.20 GUMA AMORTYZUJĄCA / *SHOCK ABSORBING RUBBER* 43
6.21 BLACHOWKRĘTY SAMOWIERCĄCE / *SELF DRILLING METAL SHEET SCREWS* 43
6.22 NAKRĘTKA OCYNKOWANA / *GALVANIZED NUT* 44
6.23 NAKRĘTKA ZŁĄCZNA OCYNKOWANA / *GALVANIZED CONNECTING NUT* 44
6.24 ŚRUBA OCYNKOWANA / *GALVANIZED SCREW* 44
6.25 PODKŁADKA OCYNKOWANA POWIĘKSZONA / *ENLARGED GALVANIZED WASHER* 44
6.26 KOŃCÓWKA MAGNETYCZNA / *METAL SCREWS MAGNETIC TIP* 44

1. KANAŁY I KSZTAŁTKI PROSTOKĄTNE
RECTANGULAR DUCTING AND PIPE

możliwy zakres wymiarów *possibile dimensions range* [mm]	»	grubość blachy *steel thickness* [mm]	profil ramkowy *frame profile*	narożnik ramkowy *frame angle*
0 – 500	»	0,6	P20	S20
501 – 1000	»	0,8	P20	S20
1001 – 2000	»	1,0	P30	S30
> 2000	»	1,25	P30	S30

opis / *description*

- wykonanie z blachy stalowej cynkowanej ogniowo / *hot galvanized steel*
- istnieje możliwość produkcji innych długości oraz grubości /
  we are able to produce pipes with different lenght and individual steel thickness
- wykonujemy kanały i kształtki w wersji niskociśnieniowej oraz instalacje o podwyższonym ciśnieniu w klasach szczelności A i B /
  we produce rectangular ducting and pipe for low working pressure systems and for high working pressure systems (tightness class A and B)

2. KANAŁY OKRĄGŁE / *ROUND DUCTING AND PIPE*

2.1 RURA ZWIJANA - SPIRO
SPIRO COIL PIPE

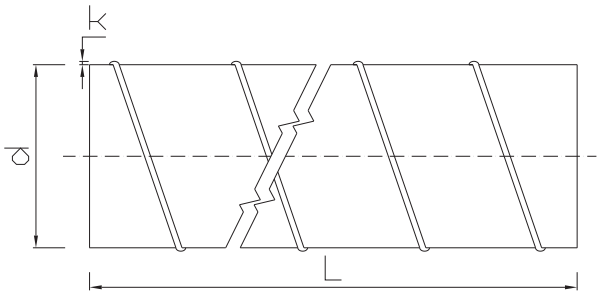

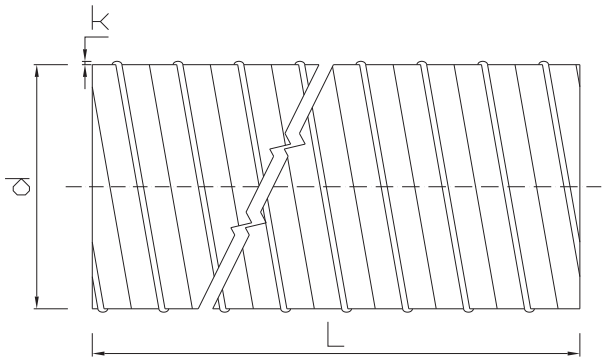

d [mm]	L [mm]	k [mm]
100	3000	0,50
125	3000	0,50
150	3000	0,50
160	3000	0,50
180	3000	0,50
200	3000	0,50
250	3000	0,60
315	3000	0,60
355	3000	0,60
400	3000	0,60
450	3000	0,80
500	3000	0,80
560	3000	0,80
630	3000	0,80

opis / *description*

- długość standardowa 3 m / *standard length 3 m*
- wykonanie z blachy stalowej cynkowanej ogniowo / *hot galvanized steel*
- obustronna powłoka cynku o gęstości 275 g/m^3 [klasa Z275] / *both sided coating has the density of 275 g/m^3 [Z275 class]*
- wzmacniające przetłoczenie zewnętrzne dla d>150 mm / *reinforcing external embossment for d>150 mm*
- inne średnice dostępne na zamówienie: d=710, 800, 900,1000,1250 [mm] / *dimensions possible upon request: d=710, 800, 900,1000,1250 [mm]*
- istnieje możliwość produkcji innych długości oraz grubości / *we are able to produce pipes with different length and individual steel thickness*

2.2 ELASTYCZNY PRZEWÓD ALUMINIOWY, NIEIZOLOWANY EP-N
EP-N FLEXIBLE ALUMINIUM DUCT, NOT INSULATED

opis / *description*

- przewód do transportu powietrza w kanałowych instalacjach wentylacji i klimatyzacji / *duct for air transport in ventilation duct systems*
- materiał - laminat aluminium z poliestrem / *material - aluminium laminate with polyester*
- wzmocnienie spiralą z drutu stalowego / *steel wire spiral reinforcement*
- długość standardowa - **10 m**, ściśnięte w kartonowym opakowaniu 0,5 m / *standard length - **10 m** fitted into 0,5 m cardboard box*
- możliwy zakres średnic - **83 - 635 mm** / *possible diameter range* **83 - 635 mm**
- zakres temperatury pracy **-30°C / +140°C** / *operating temperature range **-30°C / +140°C***
- *maksymalne nadciśnienie robocze* - 2500 Pa/ *maximum operating pressure - 2500 Pa*
- zgodność z Normą PN-EN 13180:2002 / *accordance with PN-EN 13180:2002*
- wysoka odporność na uszkodzenia mechaniczne / *high resistant to mechanical damage*

2.3 ELASTYCZNY PRZEWÓD ALUMINIOWY, IZOLOWANY EP - I.140
EP - I.140 FLEXIBLE ALUMINIUM DUCT, INSULATED

opis / *description*

- przewód do transportu powietrza w kanałowych instalacjach wentylacji i klimatyzacji / *duct for air transport in ventilation duct systems*
- warstwa wewnętrzna - perforowany, aluminiowy przewód elastyczny EP-N / *internal layer - perforated flexible aluminium duct EP-N*
- folia poliestrowa pomiędzy przewodem EP-N a izolacją / *polyester foil between the internal duct and insulation layer*
- izolacja o grubości 25 mm z wełny mineralnej o gęstości 20 kg/m^3 / *25 mm mineral wool insulation, density: 20 kg/m^3*
- materiał zewnętrzny - laminat aluminium z poliestrem / *external material - aluminium laminate with Polyester*
- wzmocnienie spiralą z drutu stalowego / *steel wire spiral reinforcement*
- długość standardowa - **10** m, ściśnięte w kartonowym opakowaniu 1 m / *standard length - **10** m fitted into 1m cardboard box*
- możliwy zakres średnic - **83 - 635 mm** / *possible diameter range **83** -* **635 mm**
- zakres temperatury pracy **-30°C / +140°C** / *operating temperature range **-30°C / +140°C***
- maksymalne nadciśnienie robocze - 2000 Pa / *maximum operating pressure - 2000 Pa*
- zgodność z Normą PN-EN 13180:2002 / *accordance with PN-EN 13180:2002*
- izolacja o grubości 50 mm dostępna na zmówienie / *50 mm insulation upon request*

2.4 ELASTYCZNY PRZEWÓD ALUMINIOWY, IZOLOWANY EP - I.250
EP - I.250 FLEXIBLE ALUMINIUM DUCT, INSULATED

opis / *description*

- elastyczny przewód izolowany termicznie / *flexible and thermally insulated ventilation duct*
- warstwa wewnętrzna - niepalny przewód elastyczny, nie zawiera poliestru / *internal layer - non combustible flexible duct, does not contain any polyester*
- izolacja o grubości 25 mm z wełny mineralnej o gęstości 20 kg/m^3/ *25 mm mineral wool insulation, density: 20 kg/m^3*
- osłona zewnętrzna - wielowarstwowa powłoka z laminowanego aluminium wzmocnionego włóknem szklanym / *external cover is made of multi layer laminated aluminium reinforced with carbon fibre*
- wzmocnienie spiralą z drutu stalowego / *steel wire spiral reinforcement*
- długość standardowa - 10 m, ściśnięte w kartonowym opakowaniu 1 m / *standard length - 10 m fitted into 1m cardboard box*
- możliwy zakres średnic - **83 - 635 mm** / *possible diameter range **83** - 635 mm*
- zakres temperatury pracy **-30°C / +250°C** / *operating temperature range **-30°C / +140°C***
- maksymalne nadciśnienie robocze - 3000 Pa / *maximum operating pressure - 3000 Pa*
- zgodność z Normą PN-EN 13180:2002 / *accordance with PN-EN 13180:2002*

2.5 PRZEWÓD ALUMINIOWY, NIEIZOLOWANY EP-F
EP-F ALUMINIUM DUCT, NOT INSULATED

opis / *description*

- materiał - aluminium / *material - aluminium*
- grubość taśmy aluminiowej - 0,1 mm / *aluminium tape thickness - 0,1 mm*
- długość standardowa - **3 m**, (przewód ściśnięty - 0,8 m) / *standard length - **3 m**, (average lenght - 0,8 m)*
- możliwy zakres średnic - **80 - 500 mm** / *possible diameter range* **80 - 500 mm**
- zakres temperatury pracy **-30°C / +280°C** / *operating temperature range **-30°C / +280°C***
- maksymalne nadciśnienie robocze - 2000 Pa / *maximum operating pressure - 2000 Pa*
- zgodność z Normą PN-EN 13180:2002 / *accordance with PN-EN 13180:2002*
- produkt posiada Aprobatę Techniczną AT/98-05-0066 wyd.III/2004 / *product has a Technical Approval: AT/98-05-0066; III/2004*

3. KSZTAŁTKI OKRĄGŁE / *ROUND STEEL SECTIONS*

3.1 KOLANO SEGMENTOWE *SECTIONAL BEND*

TYP *type* [mm]	d [mm]	h [mm]
100	98,8	80
125	123,8	80
150	148,8	80
160	158,6	80
180	178,6	80
200	198,6	80
250	248,5	80
300	298,4	80
315	313,4	80
355	353,4	80
400	398,4	80
450	448,2	80
500	498,0	80
560	558,0	80
630	628,0	80
710	708,0	80
800	798,0	80
900	898,0	80
1000	998,0	80
1250	1248,0	80

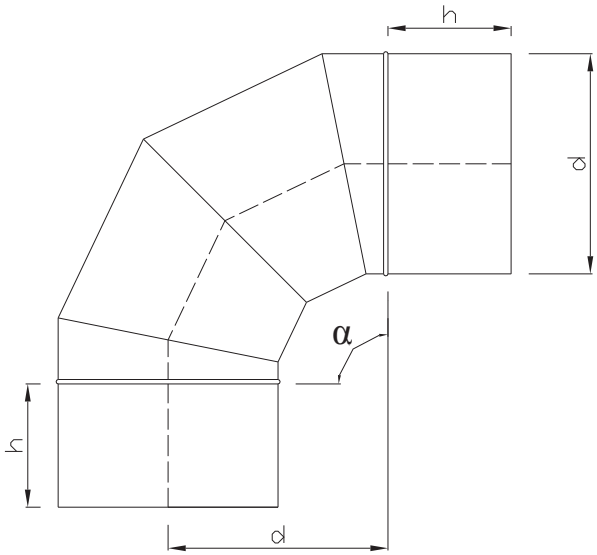

α =15°, 30°, 45°, 60°, 90°

opis / *description*

- wykonanie z blachy stalowej cynkowanej ogniowo / *hot galvanized steel*
- łączenie segmentów za pomocą zamków blacharskich / *segments connecting with a lock*
- łączenie za pomocą zgrzewu punktowego / *spot welding*

3.2 KOLANO TŁOCZONE
PRESSED BEND

TYP *type* [mm]	d [mm]	z [mm]	h [mm]	waga *weight* [kg]
80	78,9	100	40	0,26
100	98,9	100	40	0,33
125	123,9	125	40	0,47
150	148,9	150	40	0,62
160	158,9	160	40	0,72
180	178,9	180	40	0,84
200	198,9	200	40	1,06
250	248,9	250	50	1,94

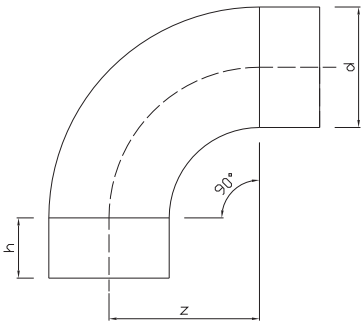

TYP *type* [mm]	d [mm]	z [mm]	h [mm]	waga *weight* [kg]
80	78,9	100	40	0,20
100	98,9	100	40	0,25
125	123,9	125	40	0,37
150	148,9	150	40	0,44
160	158,9	160	40	0,53
180	178,9	180	40	0,79
200	198,9	200	40	0,90

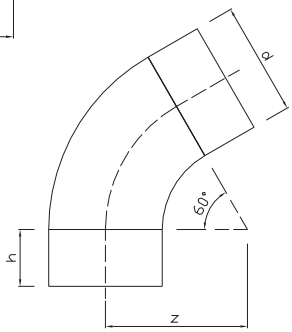

TYP *type* [mm]	d [mm]	z [mm]	h [mm]	waga *weight* [kg]
80	78,9	100	40	0,18
100	98,9	100	40	0,22
125	123,9	125	40	0,31
150	148,9	150	40	0,39
160	158,9	160	40	0,45
180	178,9	180	40	0,53
200	198,9	200	40	0,64
250	248,9	250	40	1,16

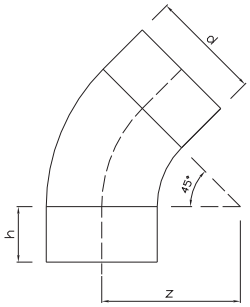

TYP *type* [mm]	d [mm]	z [mm]	h [mm]	waga *weight* [kg]
80	78,9	100	40	0,15
100	98,9	100	40	0,18
125	123,9	125	40	0,30
150	148,9	150	40	0,31
160	158,9	160	40	0,43
180	178,9	180	40	0,51
200	198,9	200	40	1,01

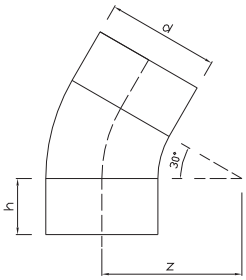

TYP *type* [mm]	d [mm]	z [mm]	h [mm]	waga *weight* [kg]
80	78,9	100	40	0,11
100	98,9	100	40	0,15
125	123,9	125	40	0,30
150	148,9	150	40	0,31
160	158,9	160	40	0,33
180	178,9	180	40	0,37
200	198,9	200	40	0,47

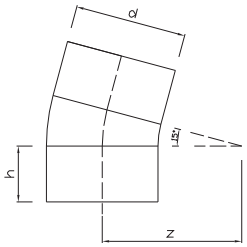

opis / *description*

- wykonanie z blachy stalowej cynkowanej ogniowo / *hot galvanized steel*
- pojedynczy tłoczony element / *single pressed element*
- łączenie za pomocą zgrzewu liniowego / *linear weld*
- brzegi wzmocnione poprzez wywinięcie / *reinforced edges (flanged)*

3.3 REDUKCJA TŁOCZONA
PRESSED REDUCER

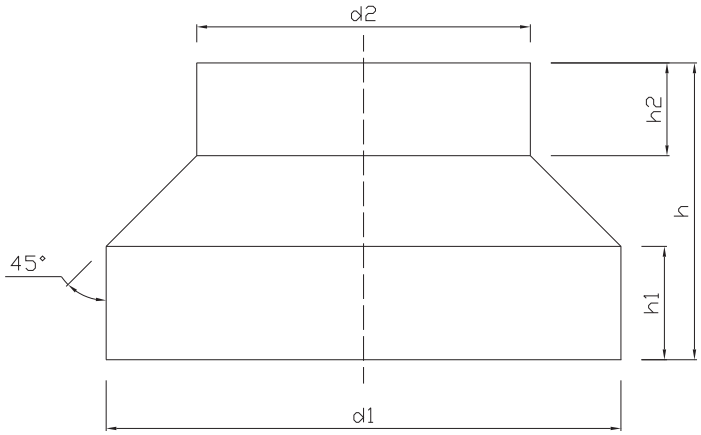

opis / *description*

- blacha stalowa cynkowana ogniowo / *hot galvanized steel*
- pojedynczy tłoczony element / *single pressed element*

TYP *type* [mm]	d1 [mm]	d2 [mm]	h [mm]	h1 [mm]	h2 [mm]	waga *weight* [kg]
100-80	98,8	78,8	110	55	40	0,50
125-80	123,8	78,8	122	55	40	0,20
125-100	123,8	98,8	112	55	45	0,20
150-100	148,7	98,8	125	55	45	0,40
150-125	148,7	123,8	122	55	45	0,20
160-100	158,7	98,8	130	55	45	0,30
160-125	158,7	123,8	117	55	45	0,20
200-100	198,6	98,8	150	55	45	0,40
200-125	198,6	123,8	137	55	45	0,40
200-150	198,6	148,7	125	55	45	0,31
200-160	198,6	158,7	120	55	45	0,36
250-160	248,5	158,7	144	55	45	0,60
250-200	248,5	198,6	125	55	45	0,58
315-160	313,4	158,7	177	55	45	0,86
315-200	313,4	198,6	157	55	45	0,83
315-250	313,4	248,5	132	55	45	0,82
355-250	353,4	248,5	200	45	45	1,08
355-315	353,4	313,4	160	50	50	0,99

3.4 REDUKCJA SEGMENTOWA SYMETRYCZNA
SYMMETRIC SEGMENTED REDUCER

d1 [mm]	d2 [mm]	h [mm]	a [mm]
100	80	100	80
125	100	100	80
160	100	100	80
160	125	100	80
200	100	100	80
200	125	100	80
200	160	100	80
250	100	150	80
250	125	150	80
250	160	100	80
250	200	100	80
315	100	200	80
315	125	200	80
315	160	150	80
315	200	150	80
315	250	150	80
315	300	150	80
400	160	200	80
400	200	200	80
400	250	150	80
400	315	100	80
450	200	200	80
450	250	200	80
450	300	150	80
450	315	100	80
450	355	100	80
450	400	100	80
500	200	200	80
500	250	200	80
500	315	200	80
500	400	100	80
500	450	100	80
630	315	200	80
630	400	200	80
630	450	200	80
630	500	100	80
800	350	200	80
800	400	200	80
800	450	200	80
800	500	200	80
800	630	200	80
1000	630	200	80
1000	800	200	80
1250	800	200	80

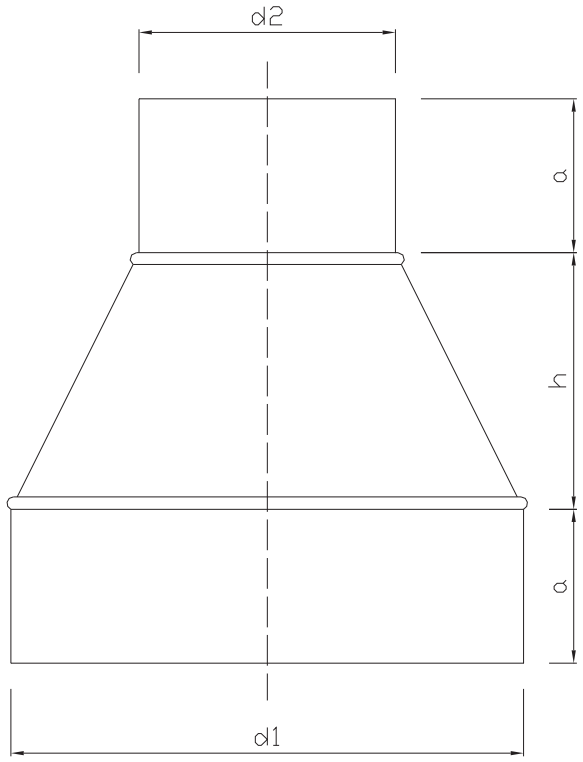

opis / *description*

- wykonanie z blachy stalowej cynkowanej ogniowo / *hot galvanized steel*
- łączenie segmentów za pomocą zamków blacharskich / *segments connecting with a lock*
- łączenie za pomocą zgrzewu punktowego / *spot welding*

3.5 REDUKCJA SEGMENTOWA NIESYMETRYCZNA
ASYMMETRICAL SEGMENTED REDUCER

d1 [mm]	d2 [mm]	h [mm]	a [mm]
100	80	100	80
125	100	100	80
160	100	100	80
160	125	100	80
200	100	100	80
200	125	100	80
200	160	100	80
250	100	150	80
250	125	150	80
250	160	100	80
250	200	100	80
315	100	200	80
315	125	200	80
315	160	150	80
315	200	150	80
315	250	150	80
315	300	150	80
400	160	200	80
400	200	200	80
400	250	150	80
400	315	100	80
450	200	200	80
450	250	200	80
450	300	150	80
450	315	100	80
450	355	100	80
450	400	100	80
500	200	200	80
500	250	200	80
500	315	200	80
500	400	100	80
500	450	100	80
630	315	200	80
630	400	200	80
630	450	200	80
630	500	100	80
800	350	200	80
800	400	200	80
800	450	200	80
800	500	200	80
800	630	200	80
1000	630	200	80
1000	800	200	80
1250	800	200	80

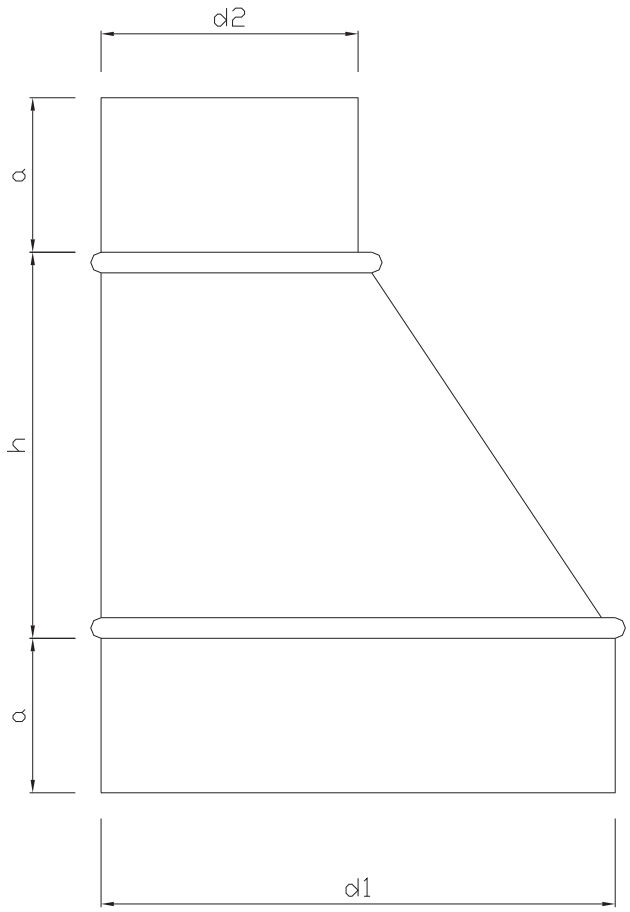

opis / *description*

- wykonanie z blachy stalowej cynkowanej ogniowo / *hot galvanized steel*
- łączenie segmentów za pomocą zamków blacharskich / *segments connecting with a lock*
- łączenie za pomocą zgrzewu punktowego / *spot welding*

3.6 TRÓJNIKI REDUKCYJNE
REDUCING TEES

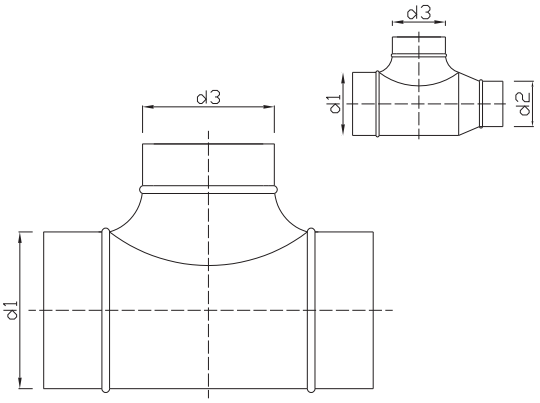

trójnik redukcyjny
reducing tee

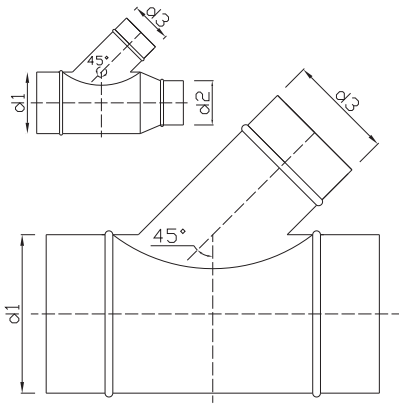

trójnik redukcyjny 45°
45° reducing tee

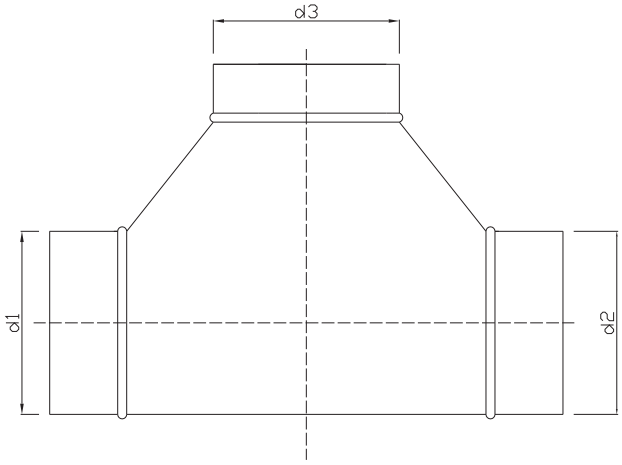

trójnik redukcyjny opływowy
streamlined reducing tee

d1 [mm]	80 - 1250
d2 [mm]	80 - 1250
d3 [mm]	80 - 1250

opis / *description*

- blacha stalowa cynkowana ogniowo / *hot galvanized steel*
- łączenie za pomocą zgrzewu punktowego / *spot welding*
- odejście łączone przez przetłoczenie punktowe /
  the outgoing connection is fitted with bossings

3.7 TRÓJNIK ORŁOWY
TWIN BEND

d1 [mm]	d2 [mm]	a [mm]	L [mm]
100	100	80	120
125	100	80	120
125	125	80	120
160	100	80	120
160	125	80	120
160	160	80	120
200	125	80	150
200	160	80	150
200	200	80	150
250	160	80	200
250	200	80	200
250	250	80	200
315	200	80	200
315	250	80	200
315	315	80	200
400	250	80	250
400	315	80	250
400	400	80	250
500	250	80	350
500	315	80	350
500	400	80	350
500	500	80	350

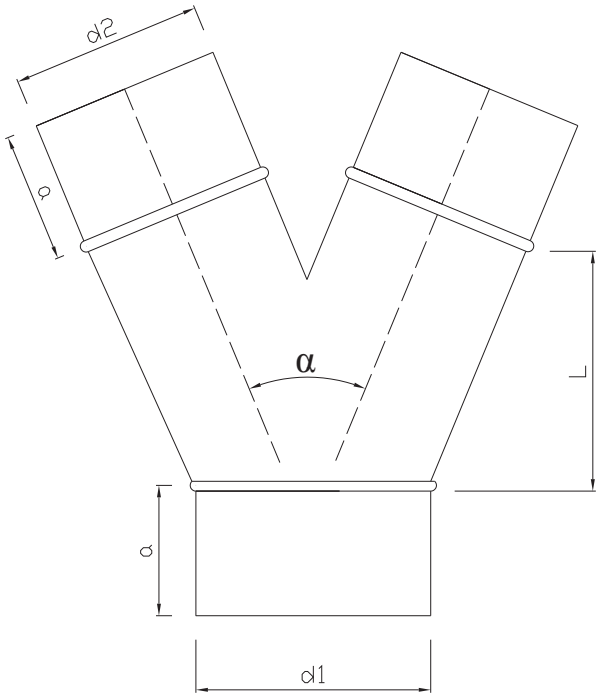

α =45°, 90°, 120°

opis / *description*

- blacha stalowa cynkowana ogniowo / *hot galvanized steel*
- łączenie za pomocą zgrzewu punktowego / *spot welding*

3.8 NAKŁADKA TŁOCZONA
COLLAR SADLE

możliwy zakres wymiarów:
possible dimensions range:

d [mm]	**80-1250**
h [mm]	100
a [mm]	15

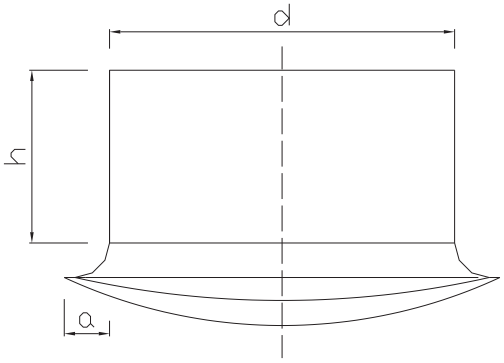

opis / *description*

- blacha stalowa cynkowana ogniowo / *hot galvanized steel*
- łączenie za pomocą zgrzewu punktowego / *spot welding*

3.9 NYPEL
COUPLING

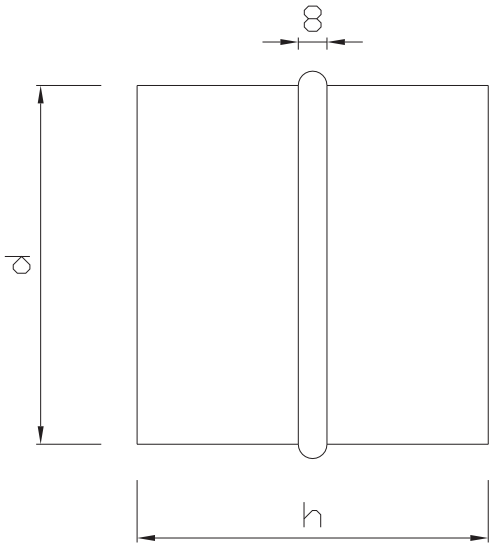

możliwy zakres wymiarów:
possible dimensions range:

d [mm]	**80-1250**	
d ⩽ 800 [mm]	⋙	h = 100 [mm]
d > 800 [mm]	⋙	h = 150 [mm]

opis / *description*

- blacha stalowa cynkowana ogniowo / *hot galvanized steel*
- łączenie za pomocą zgrzewu punktowego / *spot welding*

3.10 MUFA
SLEEVE

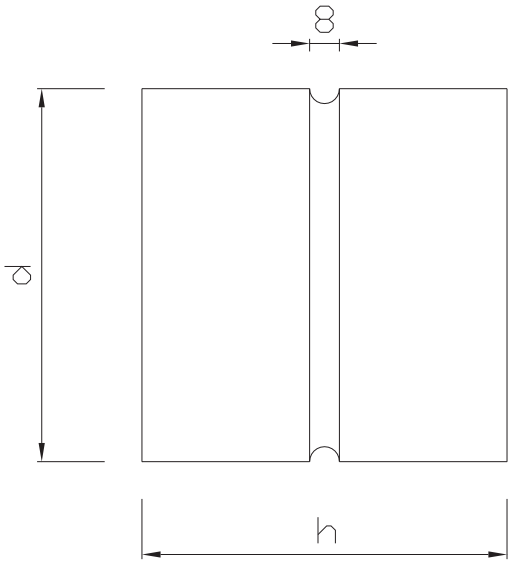

możliwy zakres wymiarów:
possible dimensions range:

d [mm]	**80-1250**	
d ⩽ 800 [mm]	⋙	h = 100 [mm]
d > 800 [mm]	⋙	h = 150 [mm]

opis / *description*

- blacha stalowa cynkowana ogniowo / *hot galvanized steel*
- łączenie za pomocą zgrzewu punktowego / *spot welding*

3.11 SZTUCER CYLINDRYCZNY PROSTY
STRAIGHT BRANCHING

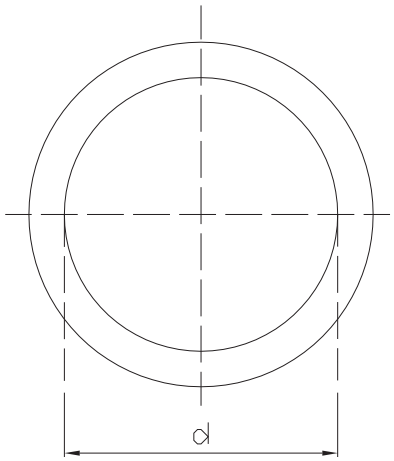

możliwy zakres wymiarów:
possible dimensions range:

d [mm]	**100-1250**
h [mm]	80
z [mm]	15

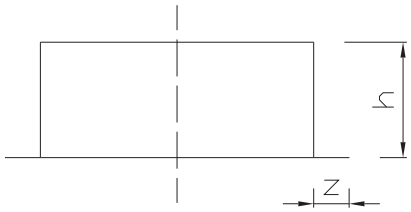

opis / *description*

- blacha stalowa cynkowana ogniowo /
  hot galvanized steel
- łączenie za pomocą zgrzewu punktowego /
  spot welding

3.12 ZAWÓR WENTYLACYJNY OKRĄGŁY
ROUND VENTILATING VALVE

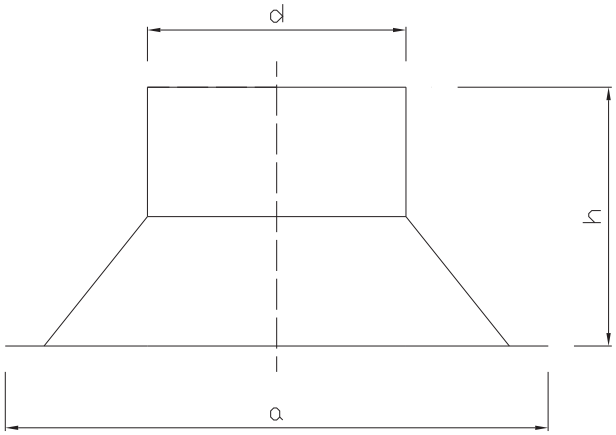

TYP *type* [mm]	d [mm]	h [mm]	a [mm]
160	159	140	257
200	199	140	307
250	249	140	357

opis / *description*

- blacha stalowa cynkowana ogniowo / *hot galvanized steel*
- rodzaje: zawór nawiewny oraz zawór wywiewny /
  types: air supply valve and air exhaust valve

3.13 ZAŚLEPKA PRZEWODU
DUCT END CUP

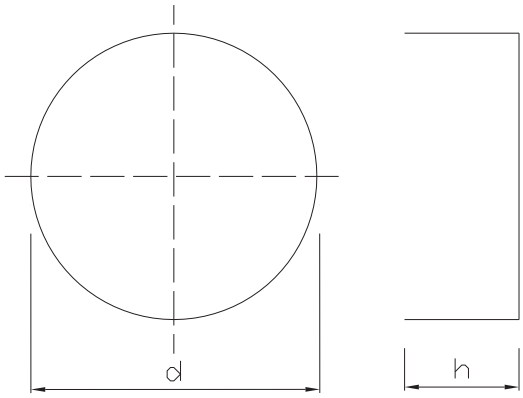

możliwy zakres wymiarów:
possible dimensions range:

d [mm]	**100-1250**
h [mm]	80

opis / *description*

- blacha stalowa cynkowana ogniowo / *hot galvanized steel*
- łączenie za pomocą zgrzewu punktowego / *spot welding*

3.14 ZAŚLEPKA Z SIATKĄ
NET STRAIGHT BRANCHING

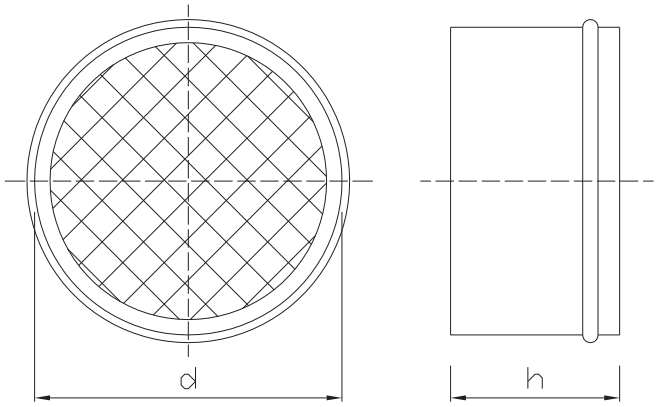

możliwy zakres wymiarów:
possible dimensions range:

d [mm]	**100-1250**
h [mm]	80

opis / *description*

- blacha stalowa cynkowana ogniowo / *hot galvanized steel*
- łączenie za pomocą zgrzewu punktowego / *spot welding*
- siatka ciągniona, oczka o wymiarze 10 x 10 [mm] /
  expanded metal mesh, openings 10 x 10 [mm]

4. OSPRZĘT / *EQUIPMENT*

4.1 PRZEPUSTNICA JEDNOPŁASZCZYZNOWA OKRĄGŁA *SINGLE BLADE ROUND DAMPER*

TYP *type* [mm]	d [mm]	**L**=d+40mm [mm]
100	98	138
125	123	163
160	158	198
200	198	238
250	248	288
315	313	353
400	398	438
500	498	538
630	628	668
700	698	738
800	798	838
900	898	938
1000	998	1038

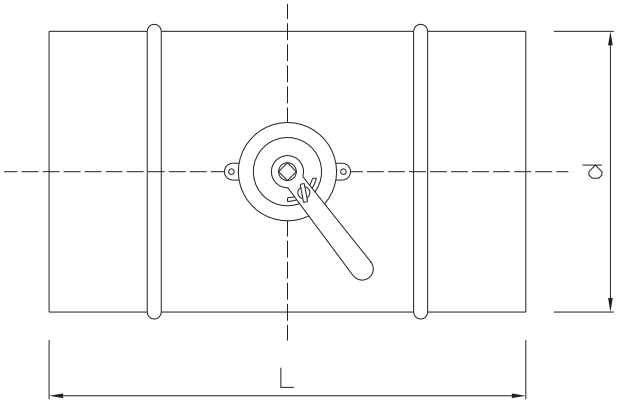

opis / *description*

- wykonanie z blachy stalowej cynkowanej ogniowo / *hot galvanized steel*
- łączenie za pomocą zgrzewu punktowego / *spot welding*

4.2 PRZEPUSTNICA ZWROTNA *BLACK DRAFT DAMPER*

TYP *type* [mm]	d [mm]	L [mm]	a [mm]
100	100	88	38
125	125	88	38
150	150	88	38
160	160	88	38
200	200	88	38
250	250	128	59
315	315	128	59
400	400	197	75

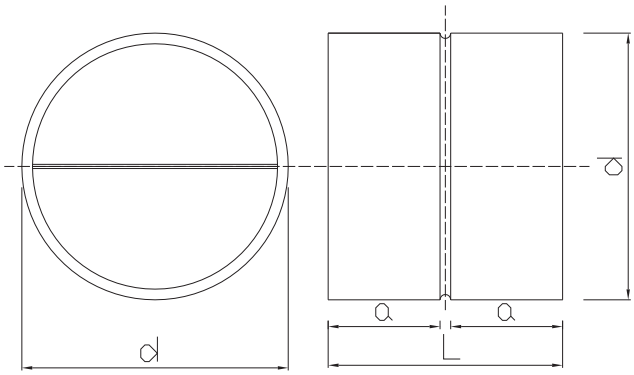

opis / *description*

- wykonanie z blachy stalowej cynkowanej ogniowo / *hot galvanized steel*
- wahadłowo pracujące skrzydła przepustnicy zamykane są przez sprężynkę (możliwy montaż w dowolnej pozycji) / *the damper's oscillating blades are closed by a spring (assembly is possible in any position)*

4.3 PRZEPUSTNICA KANAŁOWA TYPU IRIS
DUCT DAMPER TYPE IRIS

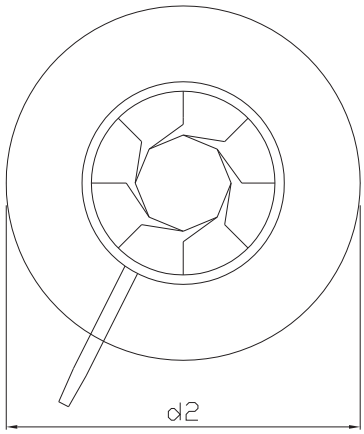

opis / *description*

Przepustnica kanałowa typu IRIS pozwala na płynną regulację natężenia przepływu powietrza. Średnicę otworu reguluje się poprzez dźwignię umieszczoną na przepustnicy. Przepustnica posiada również uszczelkę, która umożliwia szczelne połączenie z instalacją.

Duct damper type IRIS enable to adjust continuously the intensity of air flow. Diameter of the opening can be adjusted with a handle located on the damper. The damper is supplied with a gasket which enable to connect it tight with the system.

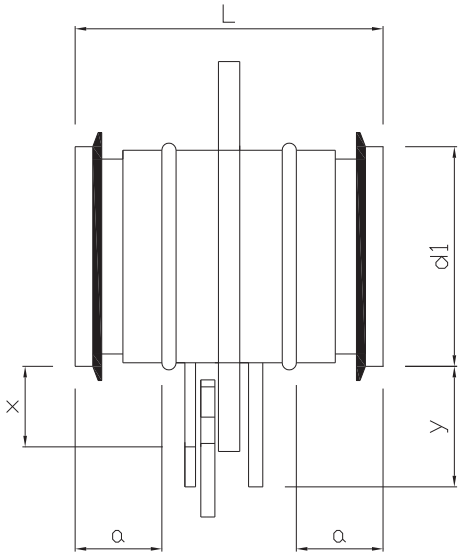

TYP *type* [mm]	d1 [mm]	d2 [mm]	L [mm]	a [mm]	x [mm]	y [mm]
100	99	165	110	30	32	70
125	124	210	110	30	42	70
160	159	230	110	30	35	70
200	199	285	110	30	42	70
250	249	335	135	40	42	70
315	314	410	135	40	47	70
400	398	525	190	60	62	70

4.4 PRZEPUSTNICA WIELOPŁASZCZYZNOWA ALUMINIOWA *MULTI BLADE ALUMINIUM DAMPER*

możliwy zakres wymiarów:
possible dimensions range:

h [mm]	200-2000
z [mm]	200-2000
L [mm]	175

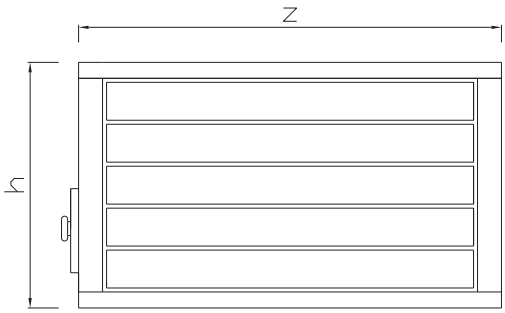

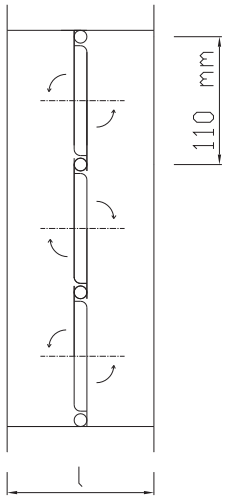

opis / *description*

- obudowa wykonana z blachy stalowej cynkowanej ogniowo / *cover - hot galvanized steel*
- kierownice wykonane z aluminium / *aluminium louver slats*
- zębate kółka napędowe wykonane z tworzywa PA / *driving cogs made of PA material*
- napęd ręczny / *the dampers are manually powered*
- możliwość wykonania wersji pod siłownik / *we are able to produce a servo powered version*

przepustnica wielopłaszczyznowa dzielona
spilt multi blade damper

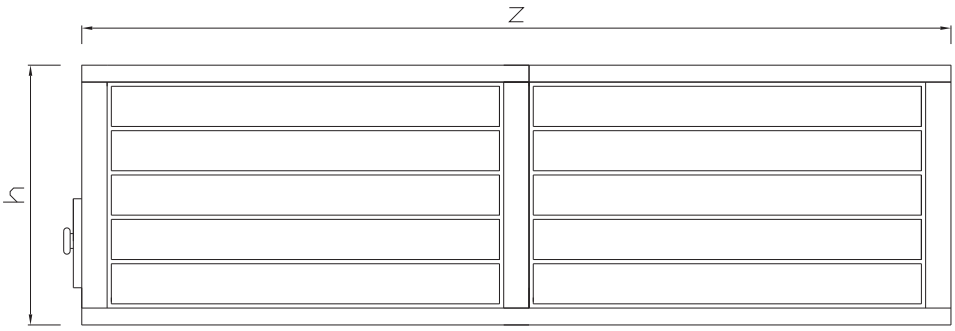

4.5 PRZEPUSTNICA JEDNOPŁASZCZYZNOWA PROSTOKĄTNA *SINGLE BLADE RECTANGULAR DAMPER*

możliwy zakres wymiarów:
possible dimensions range:

a [mm]	200-500
b [mm]	200-500
y [mm]	b + 50 mm

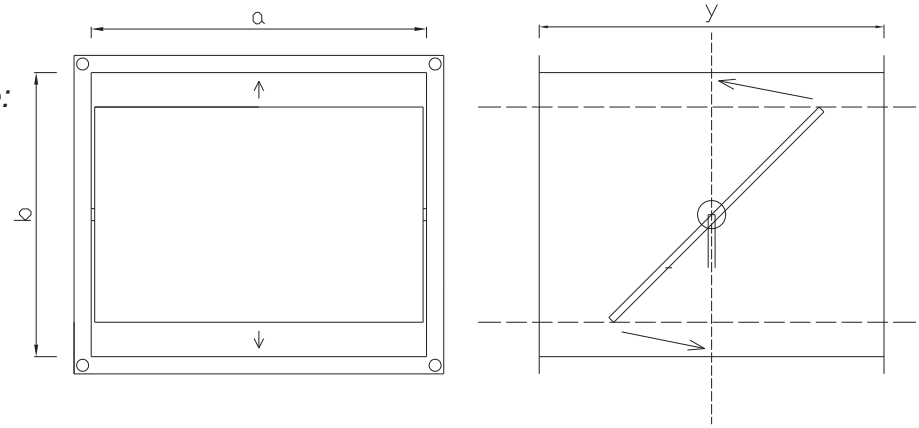

opis / *description*

- wykonanie z blachy stalowej cynkowanej ogniowo / *hot galvanized steel*
- rama przepustnicy wykonana z profili i narożników /
  the damper's frame is made of shapes and a corners
- rozmiar profili i narożników zależy od przekroju przepustnicy /
  size of the shapes and corners depends on the damper's section

4.6 CZERPNIA / WYRZUTNIA OKRĄGŁA ŚCIENNA ALUMINIOWA *ROUND INTAKE / EXHAUSTER*

d1 [mm]	d2 [mm]	h [mm]	z [mm]
80	96	15	5
100	125	20	5
125	150	20	5
160	185	20	5
200	225	20	5
250	275	20	5
315	350	20	5
400	435	35	5
500	540	40	5

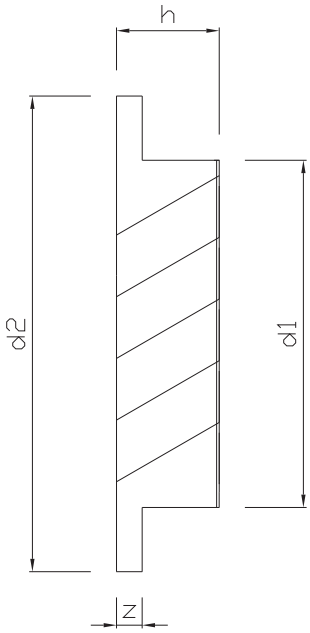

opis / *description*

- wykonanie z aluminium / *material - aluminium*
- siatka zabezpieczająca od wewnętrznej strony / *inner security net*

4.7 CZERPNIA WENTYLACYJNA ŚCIENNA PROSTOKĄTNA *RECTANGULAR AIR INTAKE*

możliwy zakres wymiarów:
possible dimensions range:

h [mm]	200-2000
z [mm]	200-2000
a [mm]	40
L [mm]	62

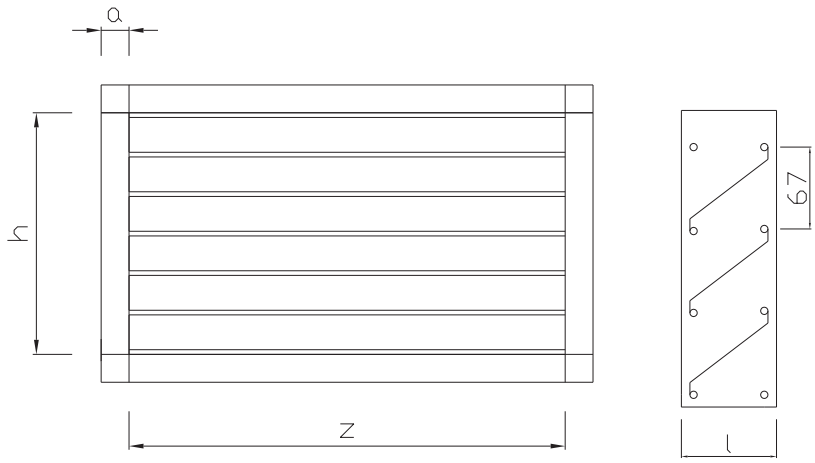

opis / *description*

- wykonanie z blachy stalowej cynkowanej ogniowo / *hot galvanized steel*
- istnieje możliwość produkcji różnych wymiarów /
  we are able to produce elements with different dimensions

4.8 WYWIETRZAK CYLINDRYCZNY *ROUND GRAVITY VENTILATOR*

d1 [mm]	d2 [mm]	h [mm]	h_1 [mm]
100	200	285	160
125	250	330	175
160	320	372	192
200	400	455	252
250	500	525	300
300	600	645	330
315	630	700	394
400	800	880	480
450	900	930	520
500	1000	1000	590
630	1260	1270	760
800	1600	1550	940
1000	2000	1950	1200

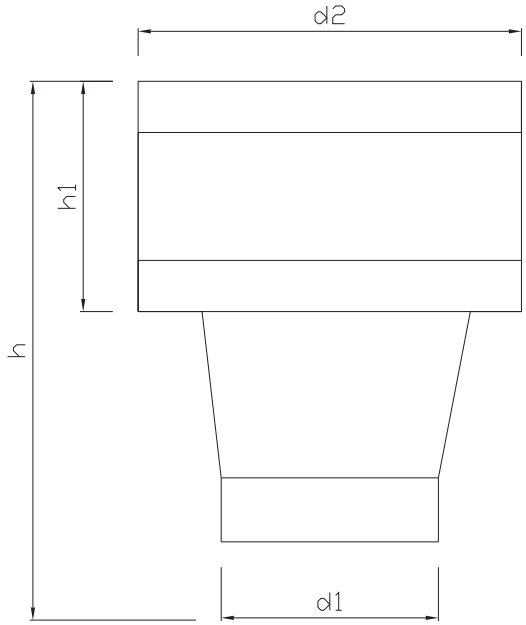

opis / *description*

- wykonanie z blachy stalowej cynkowanej ogniowo /
  hot galvanized steel

4.9 CZERPNIA DACHOWA OKRĄGŁA TYP C
ROOF ROUND AIR INTAKE TYPE C

d1 [mm]	d2 [mm]	h_1 [mm]	h_2 [mm]	h_3 [mm]
100	200	175	70	50
125	250	200	70	50
160	320	260	75	55
200	400	340	80	60
250	500	425	100	75
315	630	530	125	95
400	800	680	160	120
500	1000	850	200	150
630	1260	1070	250	190
800	1600	1360	320	240
1000	2000	1700	400	300

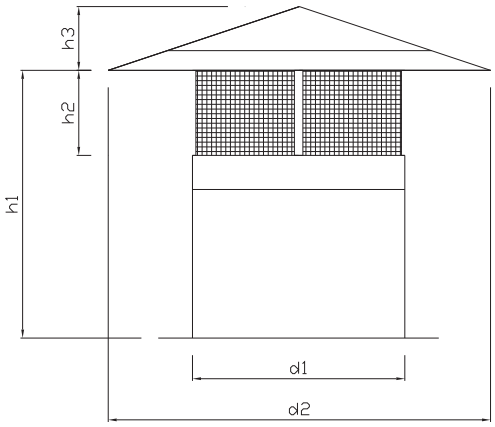

opis / *description*

- wykonanie z blachy stalowej cynkowanej ogniowo / *hot galvanized steel*
- stalowa siatka zabezpieczająca wyloty / *steel mesh for inlets protection*
- istnieje możliwość produkcji innych wymiarów /
  we are able to produce elements with different dimensions

4.10 WYRZUTNIA DACHOWA OKRĄGŁA TYP C
ROOF ROUND AIR EXHAUSTER TYPE C

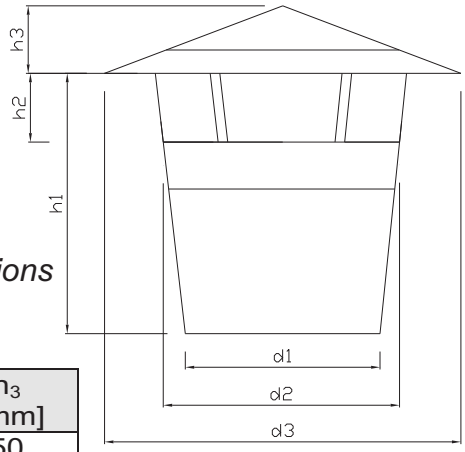

opis / *description*

- wykonanie z blachy stalowej cynkowanej ogniowo /
  hot galvanized steel
- istnieje możliwość produkcji innych wymiarów /
  we are able to produce elements with different dimensions

d1 [mm]	d2 [mm]	d3 [mm]	h_1 [mm]	h_2 [mm]	h_3 [mm]
100	125	200	175	70	50
125	156	250	200	70	50
160	200	320	260	75	55
200	250	400	340	80	60
250	312	500	425	100	75
315	393	630	530	125	95
400	500	800	680	160	120
500	625	1000	850	200	150
630	786	1260	1070	250	190
800	1000	1600	1360	320	240
1000	1250	2000	1700	400	300

4.11 WYRZUTNIA / CZERPNIA DACHOWA PROSTOKĄTNA TYP A
ROOF RECTANGULAR AIR INTAKE / EXHAUSTER TYPE A

TYP a x b *type* a x b [mm]	a_1 [mm]	b_2 [mm]	h_1 [mm]	h_2 [mm]	h_3 [mm]
250 x 250	450	450	300	100	75
250 x 400	490	640	300	120	105
250 x 630	540	920	300	140	100
400 x 400	720	720	300	160	120
400 x 630	800	1030	300	180	170
630 x 630	1130	1130	300	250	190
630 x 1000	1250	1620	300	320	265
630 x 1600	1370	2340	300	370	380
1000 x 1000	1800	1800	300	400	295
1000 x 1600	2000	2600	300	500	425

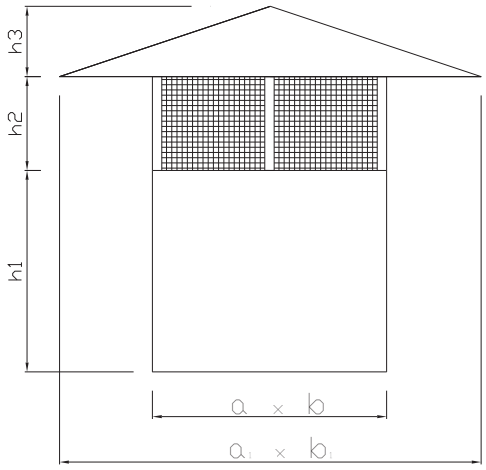

opis / *description*

- wykonanie z blachy stalowej cynkowanej ogniowo / *hot galvanized steel*
- stalowa siatka zabezpieczająca wyloty / *steel mesh for inlets protection*
- istnieje możliwość produkcji innych wymiarów / *we are able to produce elements with different dimensions*

4.12 WYRZUTNIA / CZERPNIA DACHOWA PROSTOKĄTNA TYP B
ROOF RECTANGULAR AIR INTAKE / EXHAUSTER TYPE B

TYP a x b *type* a x b [mm]	a_1 [mm]	b_2 [mm]	h [mm]	h_1 [mm]	h_2 [mm]
250 x 250	340	340	500	300	30
250 x 400	340	490	500	300	35
250 x 630	340	720	500	300	35
400 x 400	490	490	600	300	45
400 x 630	490	720	600	300	45
630 x 630	720	720	700	300	70
630 x 1000	720	1090	700	300	85
630 x 1600	720	1690	800	300	95
1000 x 1000	1090	1090	1100	300	100
1000 x 1600	1090	1690	1100	300	105

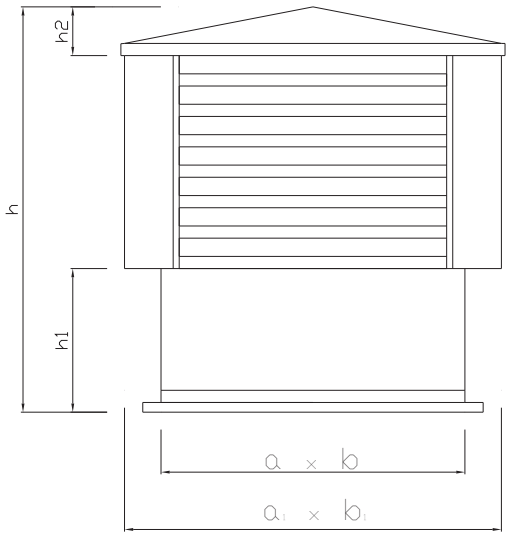

opis / *description*

- wykonanie z blachy stalowej cynkowanej ogniowo / *hot galvanized steel*
- stalowa siatka zabezpieczająca wyloty / *steel mesh for inlets protection*
- istnieje możliwość produkcji innych wymiarów / *we are able to produce elements with different dimensions*

4.13 PODSTAWA DACHOWA, KOŁOWA, TYP: B-I, B-II, B-III
ROOF BASE B-I, B-II, B-III

typ B-I / *B-I type*

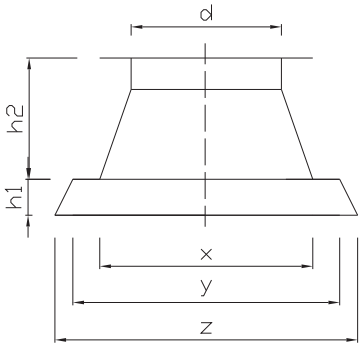

typ B-II / *B-II type*

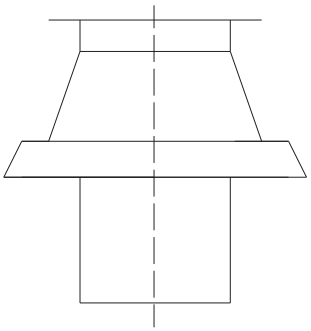

typ B-III / *B-III type*

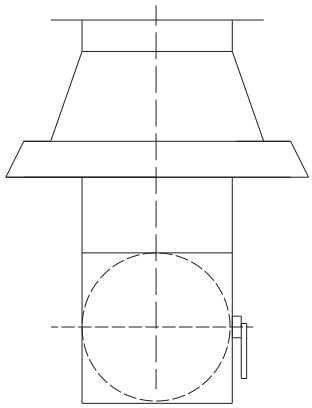

d [mm]	h_1 [mm]	h_2 [mm]	x [mm]	y [mm]	z [mm]
100	50	160	300	350	400
125	50	160	325	375	425
160	50	160	360	410	460
200	50	160	400	450	500
250	50	160	450	500	550
315	50	160	515	565	615
400	50	160	600	650	700
500	50	160	700	750	800
630	50	160	830	880	930
800	50	160	1000	1050	1100

opis / *description*

- wykonanie z blachy stalowej cynkowanej ogniowo / *hot galvanized steel*
- B-III - wyposażona w przepustnicę z przeciwwagą /
  B-III roof base contain counterbalance
- istnieje możliwość produkcji innych wymiarów /
  we are able to produce elements with different dimensions

4.14 PODSTAWA DACHOWA PROSTOKĄTNA TYP A
RECTANGULAR ROOF BASE TYPE A

opis / *description*

- wykonanie z blachy stalowej cynkowanej ogniowo /
  hot galvanized steel

TYP a x b *type a x b* [mm]	a_1 [mm]	b_1 [mm]	a_2 [mm]	b_2 [mm]	h_1 [mm]	h_2 [mm]
250 x 250	450	450	500	500	50	160
250 x 400	450	600	500	650	50	160
250 x 630	450	830	500	880	50	160
400 x 400	600	600	650	650	50	160
400 x 630	600	830	650	880	50	160
630 x 630	830	830	880	880	50	160
630 x 1000	830	1200	880	1250	50	160
630 x 1600	830	1800	880	1850	50	160
1000 x 1000	1200	1200	1250	1250	50	160
1000 x 1600	1200	1800	1250	1850	50	160

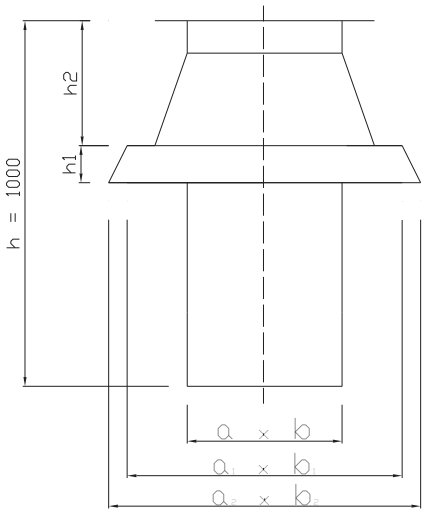

4.15 TŁUMIK AKUSTYCZNY OKRĄGŁY
ROUND ACOUSTIC SILENCER

możliwy zakres wymiarów:
possible dimensions range:

d [mm]	**100-1250**
L [mm]	1000
a [mm]	100
b [mm]	100

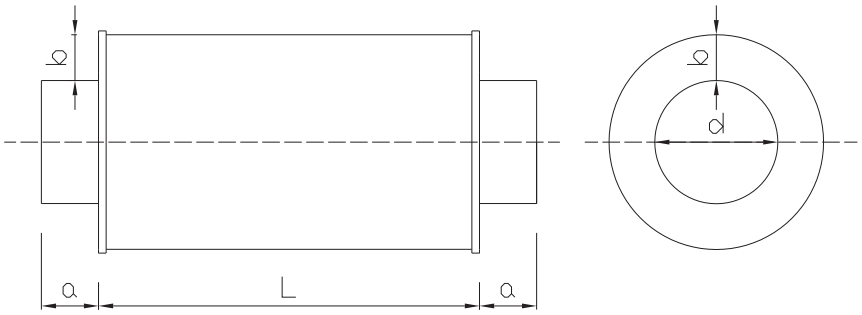

b - grubość izolacji
b - insulation thickness

opis / *description*

- tłumik akustyczny redukuje poziom hałasu w instalacjach wentylacji i klimatyzacji /
  panel sound silencer reduce the noice in duct ventilation and HVAC systems
- wykonanie z blachy stalowej cynkowanej ogniowo / *hot galvanized steel*
- materiał redukujący dzwięk - wełna mineralna o gęstości 60 kg/m^3 /
  sound attenuating material - mineral wool, density 60 kg/m^3
- istnieje możliwość produkcji innych wymiarów /
  we are able to produce elements with different dimensions

4.16 TŁUMIK AKUSTYCZNY PŁYTOWY
RECTANGULAR ACOUSTIC SILENCER

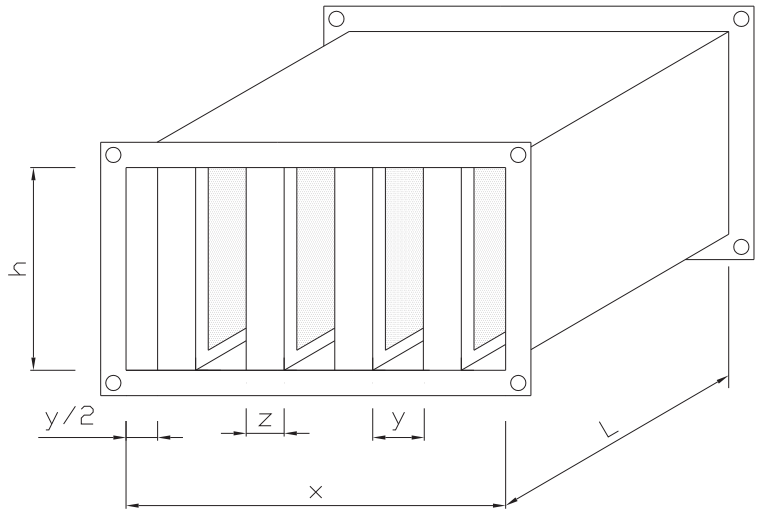

x [mm]	ilosc̀ kulis quantity walls	h [mm]	L [mm]	y [mm]	z [mm]
200	1	300 lub / *or* 450 lub / *or* 600	1000	100	100 lub / *or* 150 lub / *or* 200
400	2				
600	3				
800	4				
1000	5				
1200	6				
1400	7				
1600	8				

opis / *description*

- tłumik akustyczny ogranicza poziomu hałasu w instalacjach wentylacji i klimatyzacji / *panel sound silencer reduce the noice in duct ventilation and HVAC systems*
- wykonanie z blachy stalowej cynkowanej ogniowo / *hot galvanized steel*
- materiał redukujący dzwięk - wełna mineralna o gęstości 60 kg/m^3 / *sound attenuating material - mineral wool, density 60 kg/m^3*
- istnieje możliwość produkcji innych wymiarów / *we are able to produce elements with different dimensions*
- maksymalny wymiar x x h = 1600 x 1600 mm / *maximum x x h diameter - 1600 x 1600 mm*

4.17 KRÓCIEC ELASTYCZNY OKRĄGY
ROUND FLEXIBLE CONNECTOR PIPE

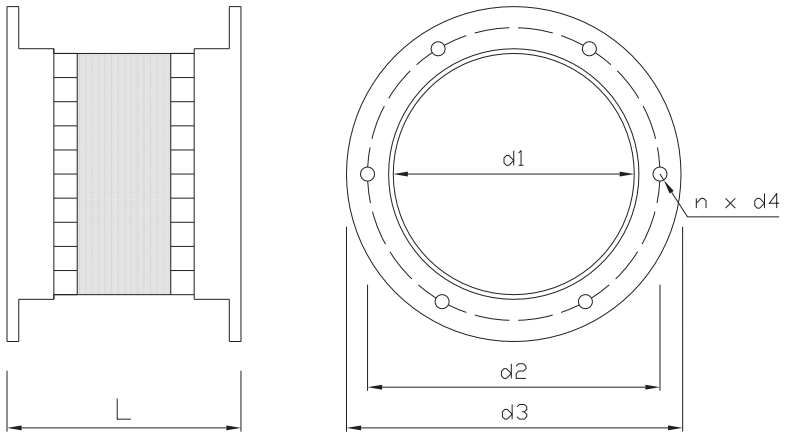

d1 [mm]	d2 [mm]	d3 [mm]	d4 [mm]	ilosc otworow *quantity of holes* [n]	L [mm]
200	239	260	10	6	155
250	289	310	10	8	155
315	361	391	12	8	155
400	400	400	12	8	155
500	573	600	15	16	155
630	703	750	15	16	155
800	875	920	15	20	155
1000	1093	1120	15	24	155

opis / *description*

- elastyczny króciec eliminuje drgania przenoszone przez urządzenia /
  flexible duct eliminate the vibrations transmitted by the devices
- materiał eliminujący drgania - taśma elastyczna /
  vibrations elimination material - flexible tape
- kołnierz króćca wykonany z balchy stalowej czarnej /
  connector's collar made of no galvanized steel
- istnieje możliwość produkcji innych wymiarów /
  we are able to produce elements with different dimensions

4.18 KRÓCIEC ELASTYCZNY PROSTOKĄTNY
RECTANGULAR FLEXIBLE DUCT CONNECTOR

x [mm]	y [mm]	L [mm]
160	160	155
200	160	155
200	200	155
250	160	155
250	200	155
250	250	155
315	160	155
315	200	155
315	250	155
315	315	155
400	160	155
400	200	155
400	250	155
400	315	155
400	400	155
500	200	155
500	250	155
500	315	155
500	400	155
500	500	155
630	250	155
630	315	155
630	400	155
630	500	155
630	630	155
800	315	155
800	400	155
800	500	155
800	630	155
800	800	155
1000	400	155
1000	500	155
1000	630	155
1000	800	155
1000	1000	155
1250	500	155
1250	630	155
1250	800	155
1250	1000	155
1250	1250	155

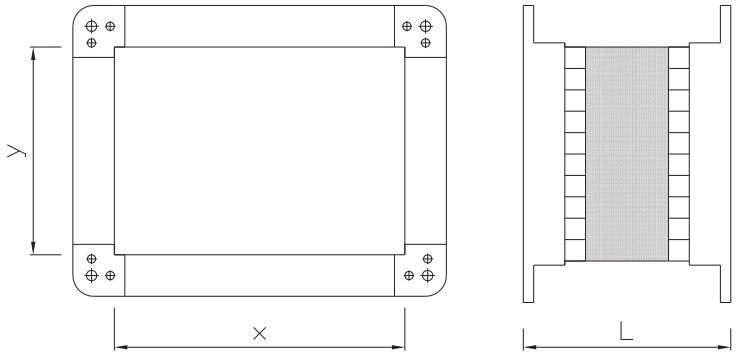

opis / *description*

- elastyczny króciec pozwala na eliminację drgań przenoszonych przez urządzenia /
  flexible duct enable to eliminate vibrations transmitted by the devices
- materiał eliminujący drgania - taśma elastyczna /
  vibrations elimination material - flexible tape
- istnieje możliwość produkcji innych wymiarów (aż do 2000 x 2000 mm) /
  we are able to produce elements with different dimensions (up to 2000 x 2000 mm)

4.19 SKRZYNKA ROZPRĘŻNA I
PLENUM BOX I

wielkośc̀ *size* [mm]	wymiar kratki *grill dimensions* [mm]	a x a [mm]	h [mm]	d [mm]	b [mm]
0	190 x 190	150 x 150	210	125	180
1	245 x 245	200 x 200	240	160	180
2	300 x 300	260 x 260	240	160	180
3	350 x 350	315 x 315	300	160	180
4	410 x 410	360 x 360	300	200	180
5	470 x 470	420 x 420	350	200	180
6	500 x 500	460 x 460	350	250	180
7	600 x 600	550 x 550	400	250	180

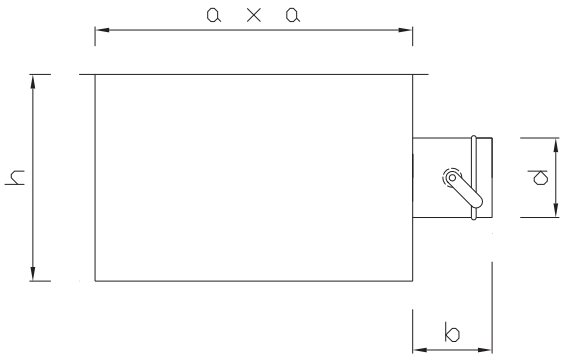

opis / *description*

- możliwa wersja bez przepustnicy lub z wbudowaną przepustnicą / *possible box without a damper or box with built-in damper*
- wykonanie z blachy stalowej cynkowanej ogniowo / *hot galvanized steel*
- łączenia (przetłoczenia punktowe) / *connections (spot embossments)*
- istnieje możliwość produkcji innych wymiarów / *we are able to produce elements with different dimensions*

4.20 SKRZYNKA ROZPRĘŻNA II
PLENUM BOX II

wielkośc̀ anemostatu *air valve size* [mm]	a x a [mm]	h [mm]	d [mm]	b [mm]
295 x 295	167 x 167	240	158	180
370 x 370	240 x 240	300	158	180
445 x 445	320 x 320	350	198	180
520 x 520	395 x 395	350	248	180
595 x 595	470 x 470	400	248	180

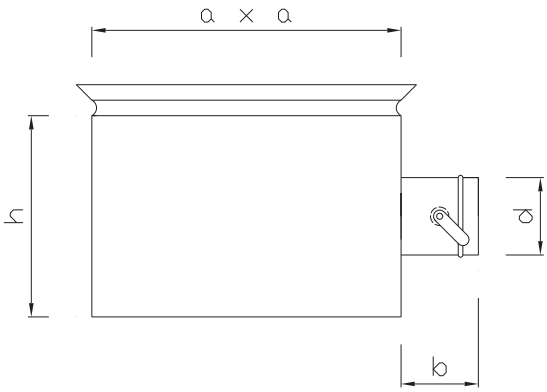

opis / *description*

- możliwa wersja bez przepustnicy lub z wbudowaną przepustnicą / *possible box without a damper or box with built-in damper*
- wykonanie z blachy stalowej cynkowanej ogniowo / *hot galvanized steel*
- łączenia (przetłoczenia punktowe) / *connections (spot embossments)*
- istnieje możliwość produkcji innych wymiarów / *we are able to produce elements with different dimensions*

4.21 RAMKA Z SIATKĄ
STEEL FRAME WITH MESH

możliwy zakres wymiarów:
possible dimensions range:

h [mm]	200-2000
z [mm]	200-2000

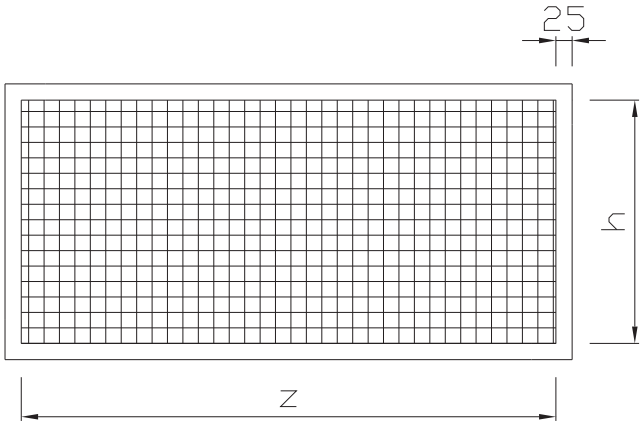

opis / *description*

- wykonanie z blachy stalowej cynkowanej ogniowo /
  hot galvanized steel
- stalowa siatka mocowana za pomocą zgrzewu punktowego /
  spot welding
- *siatka ciągniona, oczka o wymiarze 10 x 10 [mm] /*
  expanded metal mesh, openings 10 x 10 [mm]
- istnieje możliwość produkcji innych wymiarów /
  we are able to produce elements with different dimensions

5. MATERIAŁY DO PRODUKCJI / *PRODUCTION MATERIALS*

5.1 PROFILE RAMKOWE
FRAME PROFILES

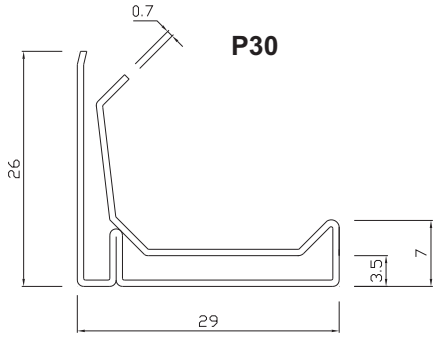

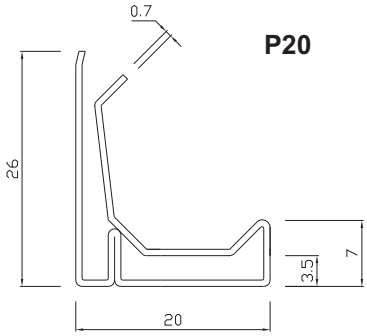

opis / *description*

- profile ramkowe do produkcji prostokątnych kanałów wentylacyjnych / *frame profiles for square ventilation channels*
- wykonanie z blachy stalowej cynkowanej ogniowo / *hot galvanized steel*
- istnieje możliwość produkcji z blachy o grubości 0,7 mm / *0,7 mm sheet thickness available*
- długość standardowa - 5 m / *standard length - 5 m*
- pakownie - 100 szt. (500 m) / *package - 100 pcs (500 m)*
- istnieje możliwość produkcji innych długości - 2 m lub 3m / *we are able to produce elements with different length - 2m or 3m*
- istnieje możliwość produkcji z blachy nierdzewnej 1.4301 / *we are able to produce elements with stainless steel 1.4301*

5.2 NAROŻNIKI RAMKOWE
FRAME ANGLES

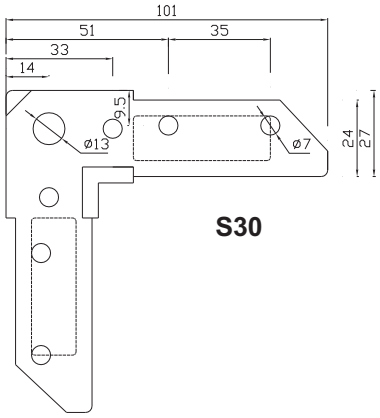

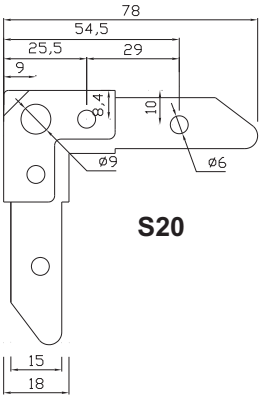

opis / *description*

- narożniki ramkowe do produkcji prostokątnych kanałów wentylacyjnych / *frame angles for square ventilation channels*
- wykonanie z blachy stalowej cynkowanej ogniowo / *hot galvanized steel*
- pakownie: S20 - 300 szt., S30 - 200 szt. / *package - S20 - 300 pcs, S30 - 200 pcs*
- istnieje możliwość produkcji z blachy nierdzewnej 1.4301 / *we are able to produce elements with stainless steel 1.4301*

5.3 AKCESORIA DO PRODUKCJI CZERPNI WENTYLACYJNYCH
ACCESSORIES FOR ROOF AIR INTAKE UNITS

pióro 65 / *65 feather*

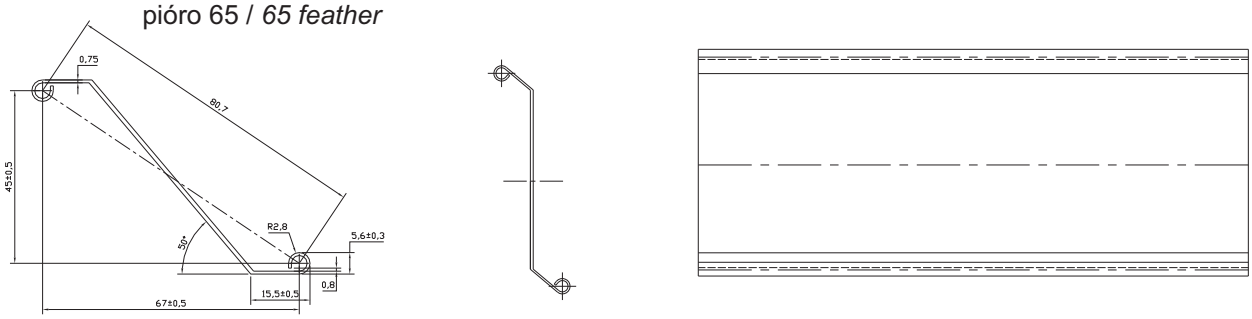

ramka tłoczona / *pressed frame*

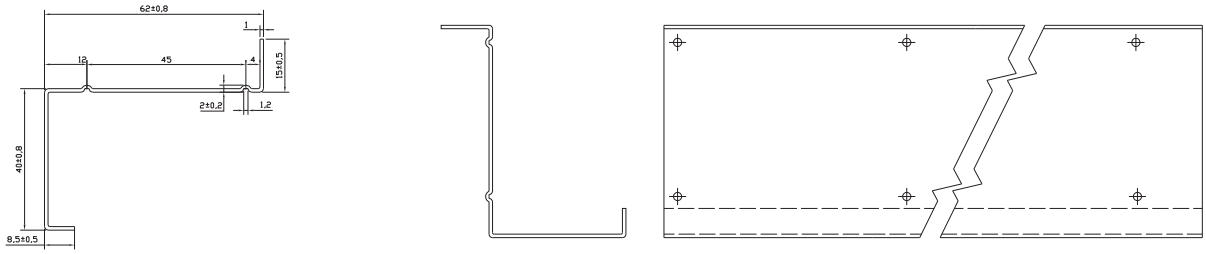

ramka nietłoczona / *frame*

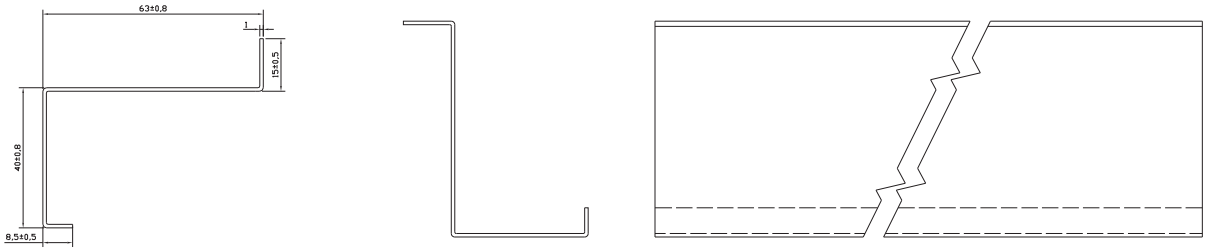

nazwa *name*	dlugoȘȚ *length* [m]	pakiet [szt.] *package [pcs]*
piorò 65 / *65 feather*	5,00	50
ramka tłoczona / *pressed frame*	5,00	48
ramka nietłoczona / *frame*	5,00	48

opis / *description*

- wykonanie z blachy stalowej cynkowanej ogniowo / *hot galvanized steel*
- tłoczenie punktowe ramki pozwala na szybkie i proste ustalenie rozstawu piór / *spot welding on pressed frame enable to orientate the feather span simply and fast*

5.4 PIÓRKO KIERUNKOWE
GRATING SLAT

PK 20

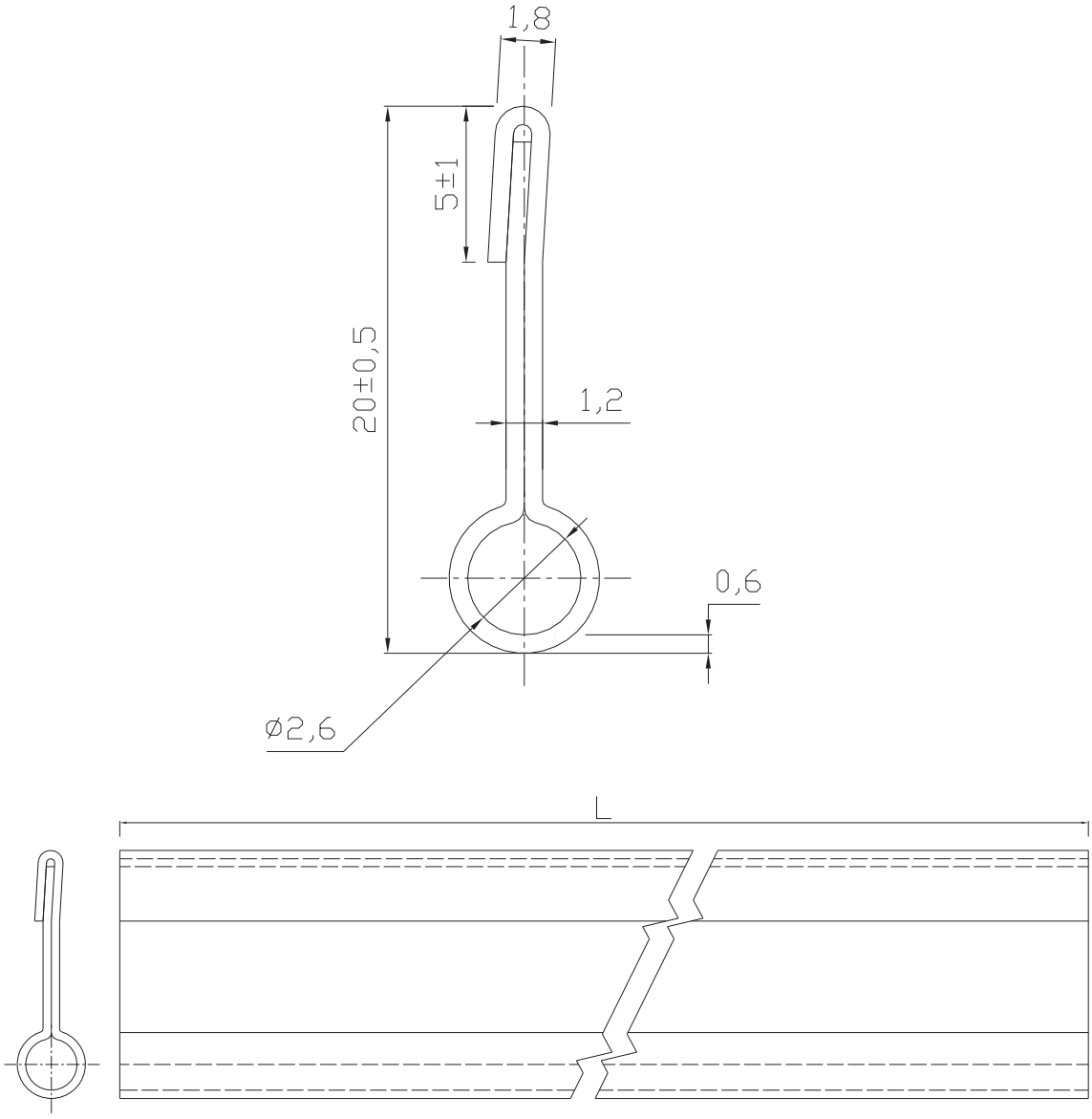

opis / *description*

- wykonanie z blachy stalowej cynkowanej ogniowo / *hot galvanized steel*
- piórko kierunkowe jest elementem do produkcji kratek wentylacyjnych / grating slats are used as accessories for ventilation gratings
- długość standardowa - 3 m / *standard length - 3 m*
- pakownie - 50 szt. (150 m) / *package - 50 pcs (150 m)*

6. MATERIAŁY MONTAŻOWE / *ASSEMBLY MATERIALS*

6.1 PROFILE MONTAŻOWE *SUSPENSION PROFILES*

M27/18/1.20

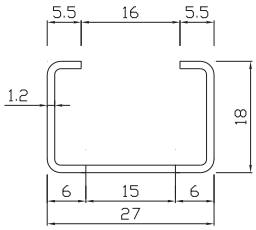

M30/30/1.50

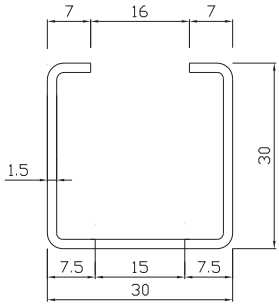

M30/45/1.50

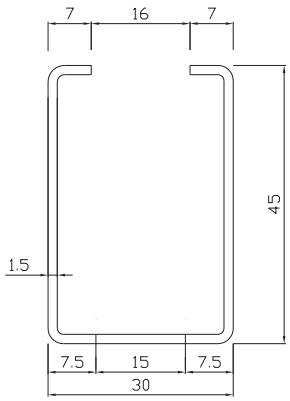

M30/45/2.00

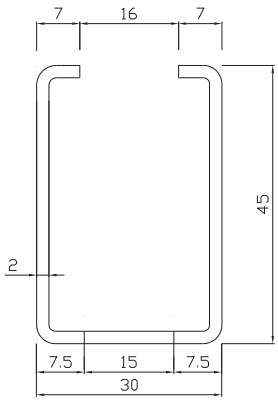

PERFORACJA
PERFORATION

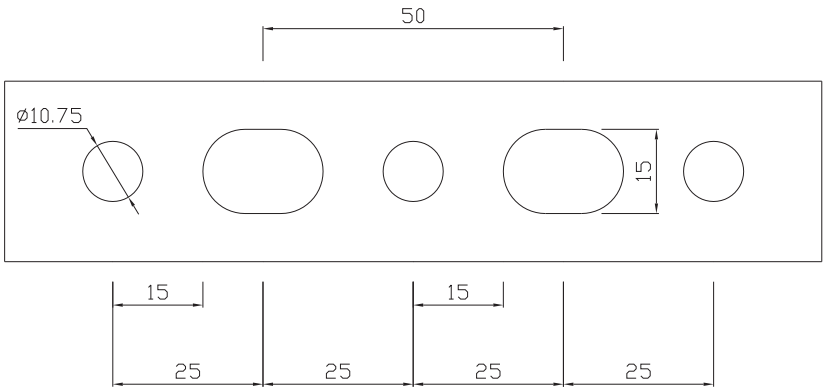

TYP *type*	dlugoščc *length* [m]	pakiet zawiera *package contains*		
		szt/.pcs	m	kg
M27/18.1.20	5.00	100	500	255.0
M30/30/1.50	5.00	100	500	500.0
M30/45/1.50	5.00	100	500	658.0
M30/45/2.00	5.00	100	500	787.0

opis / *description*

- wykonanie z blachy stalowej cynkowanej ogniowo / *hot galvanized steel*
- produkt posiada Aprobatę Techniczną AT-15-7086/2006 /
  product has a Technical Approval: AT-15-7086/2006
- istnieje możliwość produkcji innych długości - 2 m lub 3m /
  we are able to produce elements with different length - 2m or 3m

6.2 OBEJMY DO PRZEWODÓW OKRĄGŁYCH
PIPE CLIPS FOR ROUND DUCTS

̀średnica *diameter* [mm]	szt./opak *pcs./box*	rozmiar nakrętki *nut*
80	60	M8/M10
100	60	M8/M10
125	60	M8/M10
150	60	M8/M10
160	60	M8/M10
180	60	M8/M10
200	30	M8/M10
225	30	M8/M10
250	30	M8/M10
315	30	M10
355	15	M10
400	15	M10
500	10	M10
630	10	M10

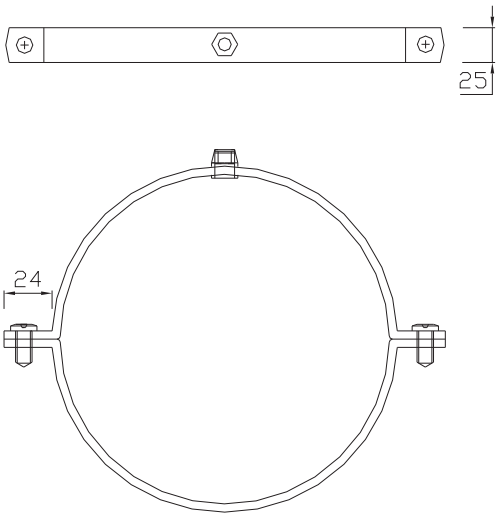

opis / *description*

- obejma umożliwia podwieszanie sieci kanałów okrągłych /
  pipe clips eneble to hang round duct networks
- uszczelka eliminuje przenoszenie drgań z instalacji na inne elementy /
  a gasket prevents the transmission of vibrations from the system
- prosty system zamykania i mocowania umożliwia szybki montaż /
  easy system of locking and tightening ensures fast assembly

6.3 ZACISK KANAŁU WENTYLACYJNEGO
VENTILATION DUCT CLIP

opis / *description*

- grubość - 2,35 mm / *thickness - 2,35 mm*
- śruba M8 x 25 mm / *M8 x 25 mm screw*
- opakowanie - 100 sztuk / *box - 200 pcs.*

6.4 UCHWYT PRĘTA GWINTOWANEGO
SCREWED BAR HANDLE

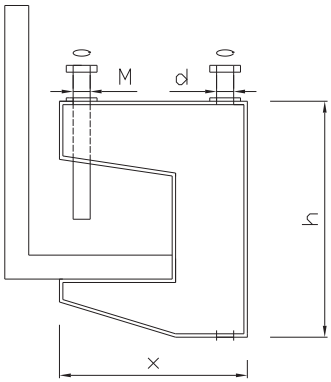

TYP *type*	x [mm]	h [mm]	d [mm]	M [mm]	opakowanie *package* [szt./*pcs.*]
DWK M6	48	42	M6	10	50
DWK M8	38	35	M8	10	50
DWK M10	45	42	M10	10	50

6.5 ZAWIESIE TYPU L Z AMORTYZATOREM
L SUSPENSION PROFILE WITH SHOCK ABSORBING RUBBER

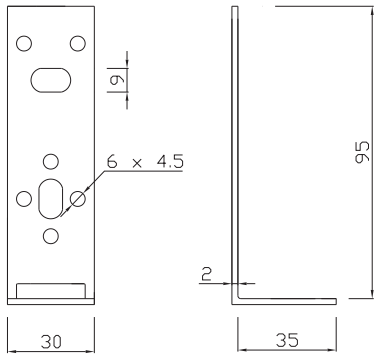

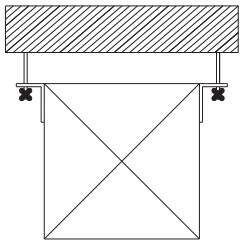

opis / *description*

- wykonanie z blachy stalowej cynkowanej ogniowo / *hot galvanized steel*
- zawiesie przeznaczone do montowania prostokątnych kanałów wentylacyjnych / *destined for assembly of rectangular ventilation ducts*
- gumowy amortyzator eliminuje przenoszenie drgań z instalacji na inne elementy / *a rubber shock absorber prevents the transmission of vibrations from the system*
- opakowanie - 100 sztuk / *box - 100 pcs.*

6.6 ZAWIESIE TYPU Z Z AMORTYZATOREM
Z SUSPENSION PROFILE WITH SHOCK ABSORBING RUBBER

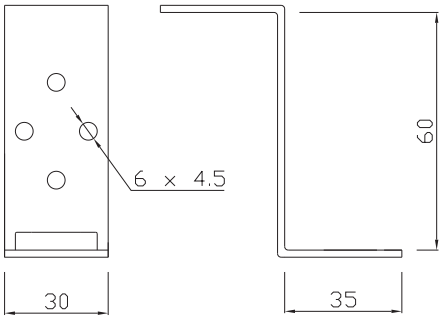

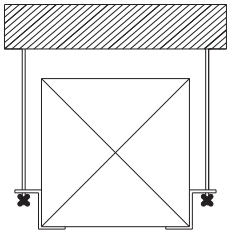

opis / *description*

- wykonanie z blachy stalowej cynkowanej ogniowo / *hot galvanized steel*
- zawiesie przeznaczone do montowania prostokątnych kanałów wentylacyjnych / *destined for assembly of rectangular ventilation ducts*
- gumowy amortyzator eliminuje przenoszenie drgań z instalacji na inne elementy / *a rubber shock absorber prevents the transmission of vibrations from the system*
- opakowanie - 100 sztuk / *box - 100 pcs.*

6.7 ZAWIESIE TYPU R Z AMORTYZATOREM
R SUSPENSION PROFILE WITH SHOCK ABSORBING RUBBER

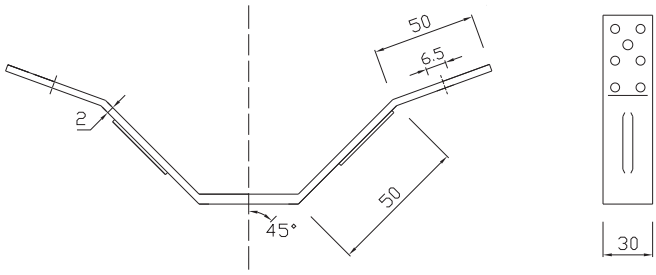

opis / *description*

- wykonanie z blachy stalowej cynkowanej ogniowo / *hot galvanized steel*
- zawiesie przeznaczone do montowania kanałów wentylacyjnych okrągłych / *destined for assembly of round ventilation ducts*
- gumowy amortyzator eliminuje przenoszenie drgań z instalacji na inne elementy / *a rubber shock absorber prevents the transmission of vibrations from the system*
- opakowanie - 100 sztuk / *box - 100 pcs.*

6.8 ZAWIESIE TYPU V Z AMORTYZATOREM
V SUSPENSION PROFILE WITH SHOCK ABSORBING RUBBER

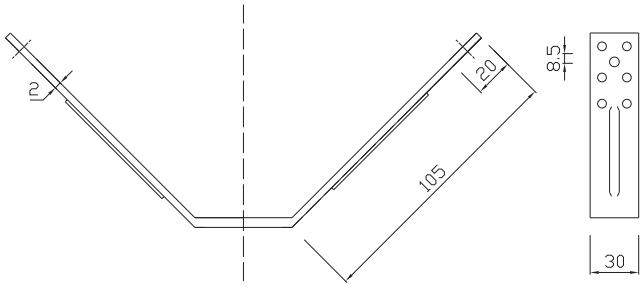

opis / *description*

- wykonanie z blachy stalowej cynkowanej ogniowo / *hot galvanized steel*
- zawiesie przeznaczone do podwieszania kanałów wentylacyjnych do blachy trapezowej / *destined for assembly of round ventilation ducts*
- gumowy amortyzator eliminuje przenoszenie drgań z instalacji na inne elementy / *a rubber shock absorber prevents the transmission of vibrations from the system*
- opakowanie - 100 sztuk / *box - 100 pcs.*

schemat podwieszania kanałów wentylacyjnych
ventilation ducts assembly scheme

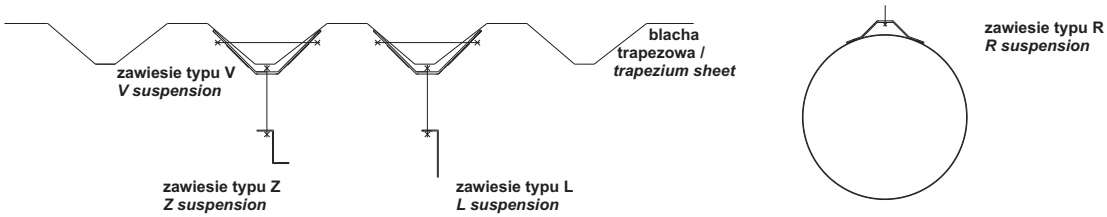

6.9 TAŚMA METALOWA ZACISKOWA
METAL BAND CLIP

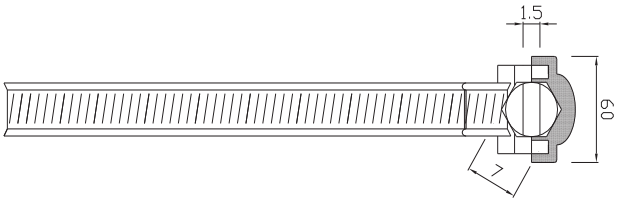

opis / *description*

- taśma do opasek zaciskowych / *tape for clip bands*
- materiał - stal nierdzewna / *material - stainless steel*
- szerokość taśmy - 9 mm / *width - 9 mm*
- długość rolki w opakowaniu - 30 m / *roll box - 30 m*
- wygodne, plastikowe opakowanie / *handy plastic package*

6.10 ZAMEK ZACISKOWY
CLIP FASTENER

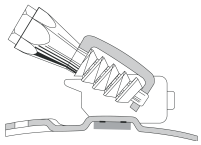

opis / *description*

- zamek zaciskowy oraz metalowa taśma zaciskowa stanowią opaskę zaciskową o dowolnej średnicy / *clip fastener and metal band clip enable to make clip bands on any diameter*
- opakowanie 50 sztuk / box - 50 pcs

6.11 TAŚMA PERFOROWANA
PERFORATED TAPE

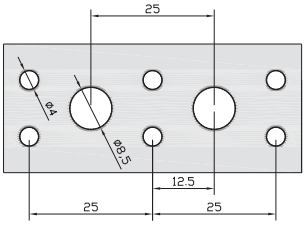

TYP *type*	dlugoŝč *length* [m]	waga *weight* [kg]
TP 0,5 x 17 mm	25	1,35
TP 0,5 x 25 mm	25	2,83
TP 0,7 x 17 mm	25	1,87
TP 0,7 x 20 mm	25	2,15
TP 0,7 x 25 mm	25	3,22

opis / *description*

- perforowana taśma stalowa ocynkowana / *perforated galvanized steel tape*

6.12 GWOŹDZIE SAMOPRZYLEPNE
SELF-ADHESIVE NAILS

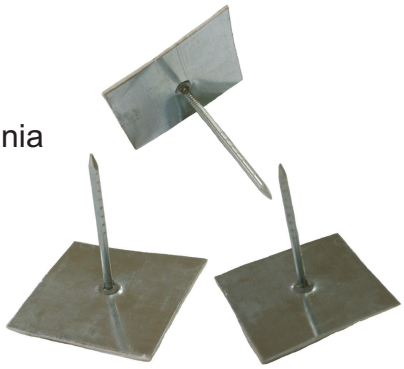

opis / *description*

- gwoździe samoprzylepne do mechanicznego mocowania materiałów izolacyjnych /
  self adhesive nails are used for mechanical fixing on insulation materials
- długość L=32 mm oraz L=51 mm /
  length L=32 mm and 51 mm

6.13 TAŚMA ALUMINIOWA IZOLACYJNA
ALUMINIUM INSULATION TAPE

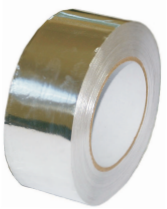

opis / *description*

- taśma aluminiowa jednostronnie klejąca /
  single sided self-adhesive aluminium insulated tape
- trudno zapalna zgodnie z normą DIN 4101B1 /
  hardly combustible according to DIN 4101B1 standard
- nośnik: aluminium, grubość 0,03 mm /
  carrier: aluminium, thickness 0,03 mm
- zakres temperatury: -30°C; +120°C / *temperature range: -30°C; +120°C*

szerokość *width* [mm]	długość *length* [m]	opakowanie *packing* [szt.] [pcs.]
50	50	24
75	50	16

6.14 TAŚMA ALUMINIOWA IZOLACYJNA ZBROJONA
REINFORCED ALUMINIUM INSULATION TAPE

opis / *description*

- wzmocnienie siatką z włókna szklanego o wymiarach 5 x 5 mm zalaminowaną polietylenem /
  tape reinforced with 5 x 5 mm carbon fibre net, laminated with polyethylene
- trudno zapalna zgodnie z normą DIN 4101B1 /
  hardly combustible according to DIN 4101B1 standard
- nośnik: aluminium, grubość 0,03 mm /
  carrier: aluminium, thickness 0,03 mm
- zakres temperatury: -30°C; +120°C / *temperature range: -30°C; +120°C*

szerokość *width* [mm]	długość *length* [m]	opakowanie *packing* [szt.] [pcs.]
50	50	24
75	50	16

6.15 USZCZELKA PES
PES GASKET

szerokość *width* [mm]	grubość *thickness* [mm]	opakowanie *package* [m]
10	4	100
15	4	60

opis / *description*

- uszczelka służy do uszczelniania prostokątnych kanałów wentylacyjnych /
  destined for tightening rectangular ventilation ducts
- materiał: pianka polietylenowa / *material: polyethylene foam*

6.16 SILIKON MONTAŻOWY
ASSEMBLY SILICONE

opis / *description*

Produkt przeznaczony d o stosowania zarówno wewnątrz, jak i na zewnątrz pomieszczeń. Uszczelniają ca masa jest bardzo dobrze przyczepna do różnych materiałów. Opakowanie 310 ml.

Product can be used both outdoors and indoors. Tightening mass is very adhesive to most materials. Package: 310ml.

6.17 CYNK W SPRAYU
ZINC SPRAY

opis / *description*

Produkt służy do zabezpieczania przed korozją naruszonych warstw ocynku na elementach stalowych. Środek jest odporny na ścieranie i tworzy trwałą powłokę. Pojemnik: 400 ml.

Used to protect damaged galvanized surfaces from corrosion. Product is resistant to abrasion and creates a durable coating. Package: 400ml.

6.18 PRĘT GWINTOWANY
SCREWED BAR

opis / *description*

- rozmiary: M8, M10 / *types: M8, M10*
- cynkowany ogniowo / *galvanized by flames*
- długość - 2 m / *length - 2 m*

6.19 TULEJA KOTWIĄCA
ANCHOR BUSH

opis / *description*

- rozbijana stalowa ocynkowana / *breakable galvanized steel*
  M 8 x 30 mm (opakowanie 100 sztuk / *box - 100 pcs.*)
  M 10 x 30 mm (opakowanie 50 sztuk / *box - 50 pcs.*)

- rozporowa mosiężna / *spreading brass sleeve*
  M 8 x 27 mm (opakowanie 100 sztuk / *box - 100 pcs.*)

6.20 GUMA AMORTYZUJĄCA
SHOCK ABSORBING RUBBER

opis / *description*

- redukuje przenoszenie drgań /
  a rubber prevents the transmission of vibrations
- do profili montażowych / *for assembly shape of*:
  M27/18/1.2
  M30/30/1.5
  M30/45/1.5
  M30/45/2.0

6.21 BLACHOWKRĘTY SAMOWIERCĄCE
SELF DRILLING METAL SHEET SCREWS

opis / *description*

- łeb sześciokątny 7 mm / *hexagonal head 7 mm*
- rodzaje: 4,2 x 13 mm, 4,8 x 16 mm /
  types: 4,2 x 13 mm, 4,8 x 16 mm
- opakowanie 1000 sztuk / *box - 1000 pcs.*

6.22 NAKRĘTKA OCYNKOWANA
GALVANIZED NUT

TYP *type*	opakowanie *package* [kg]
M 8	5 lub/*or* 10
M 10	5 lub/*or* 10

6.23 NAKRĘTKA ZŁĄCZNA OCYNKOWANA
GALVANIZED CONNECTING NUT

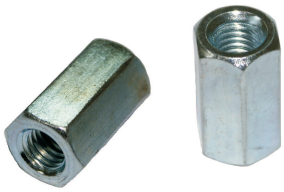

TYP *type*	opakowanie *package* [szt./*pcs*]
M 8 x 25	50
M 10 x 25	50

6.24 ŚRUBA OCYNKOWANA
GALVANIZED SCREW

TYP *type*	opakowanie *package* [kg]
M 8 x 25	5 lub/*or* 10
M 10 x 25	5 lub/*or* 10

6.25 PODKŁADKA OCYNKOWANA POWIĘKSZONA
ENLARGED GALVANIZED WASHER

TYP *type*	opakowanie *package* [kg]
M 8	10
M 10	10

6.26 KOŃCÓWKA MAGNETYCZNA
METAL SCREWS MAGNETIC TIP

opis / *description*

- końcówka magnetyczna do wkręcania blachowkrętów z łbem sześciokątnym / *magnetic tip can be used for hexagonal head sheet metal screws*
- rozmiar 7mm / *size 7 mm*

Katalog nie stanowi oferty w myśl przepisów prawa handlowego. *The catalogue is not a business offer in the meaning of commercial.*
Firma nie ponosi odpowiedzialności za błędy, bądź niedokładności mogące pojawić się w publikacji. *The company may not be held responsible for potential mistakes or inaccuracies which may arise herein.*

Europrofil - doskonała lokalizacja - perfect location

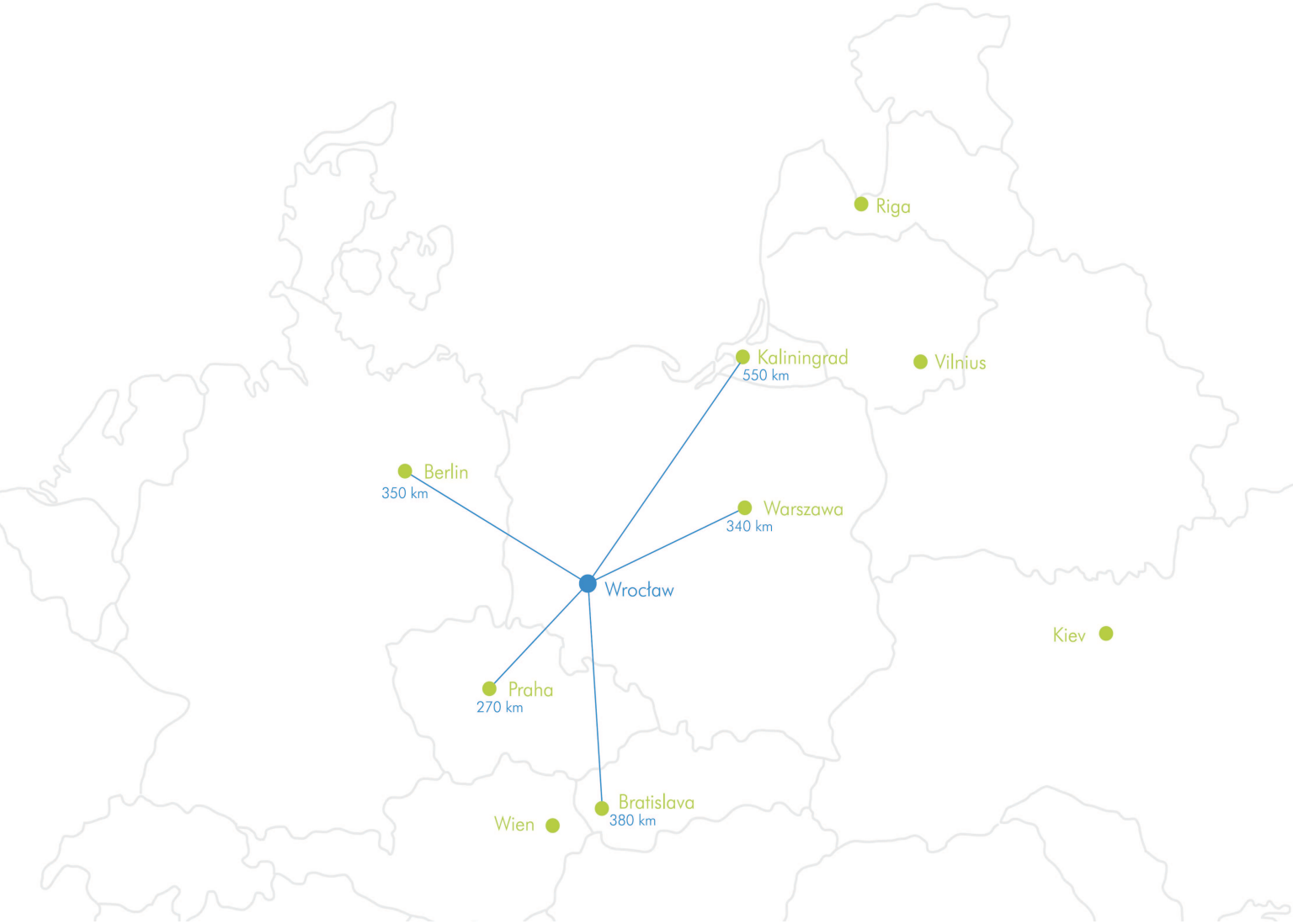

ISO 9001

Europrofil

Europrofil Sp. z o.o.
ul. Kiełczowska 70
51-354 Wrocław
Poland

tel.: +48 345 74 80
fax: +48 345 74 95

biuro@europrofil.com.pl
www.europrofil.com.pl